2RTD-ETH :

Module Modbus TCP/IP (Ethernet) à 2 entrées passives.

IMPORTANT: avant de commencer l'installation du produit, lisez attentivement les INSTRUCTIONS IMPORTANTES DE SÉCURITÉ ci-jointes et suivez attentivement ces informations!

Descriptif

Module 2RTD-ETH avec 2 entrées de température passives - type de capteur RTD réglable pour chaque canal: PT100, PT200, PT500, PT1000, NI120, NI1000-DIN43760 - Communication hôte: Via Ethernet, serveur de socket texte ASCII et MODBUS / TCP intégré - Configuration IP via serveur Web intégré, Configuration et test du module via notre logiciel gratuit basé sur LIBRE OFFICE (R) Logiciel de configuration ou via notre logiciel PC gratuit MODBUS Configurator - Taille (LxlxH): 35,8x90x58mm - Poids: 95g - Alimentation: 12-48Vdc - Consommation électrique: 1,2W - Boîtier: 2TE - Montage: Rail DIN EN50022 - Bornes: section de câble: max. 2,5 mm², max. 14AWG, vis: M3, couple de serrage: max. 0,5 Nm, max. 4,5 Lb-in - Certification: CE - Classe de protection: IP20 - TARIC Numéro: 8538 90 91

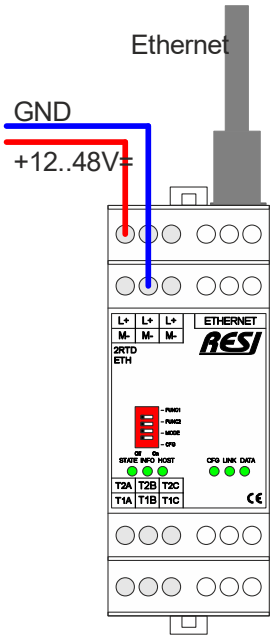

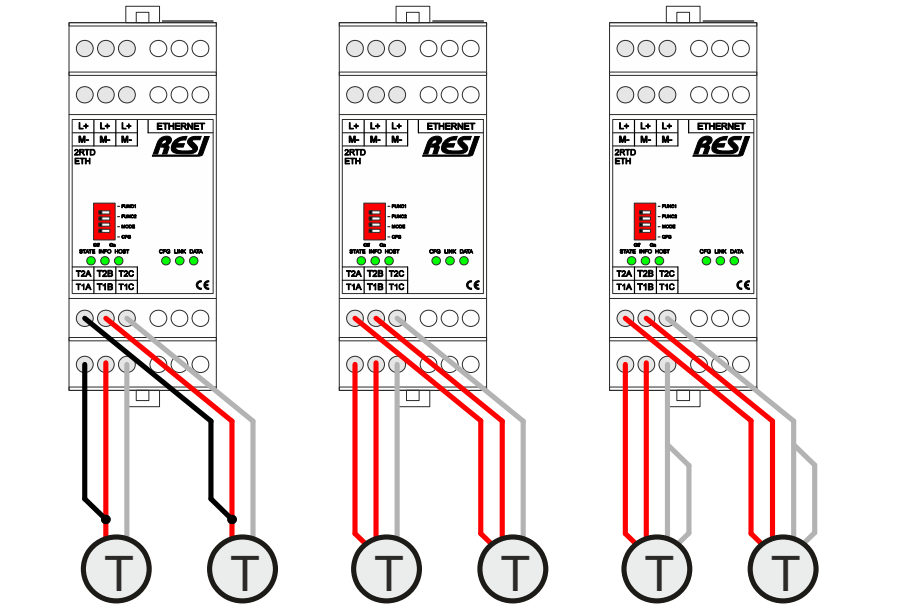

Commutateur DIP :

FUNC1 ON: au démarrage, le module prend en compte les paramètres IP par défaut (IP STATIQUE)
OFF: Les paramètres IP enregistrés sont utilisés

FUNC2 ON: Au démarrage, le module prend en compte la configuration IP DHCP
OFF: Les paramètres IP enregistrés sont utilisés

MODE Réinitialisation des paramétrés au réglage d'usine (CFG = ON):
OFF: Le mode socket est réglé sur MODBUS / TCP
ON: Le mode socket est réglé sur MODBUS / RTU ou ASCII via Etnernet

En fonctionnement normal:
OFF: l'ID de l'unité configuré est utilisé
ON: L'ID de l'unité 255 est toujours utilisé!

CFG ON: Au redémarrage , le module restaure les paramètres d'usine.
Attendez environ 30 secondes jusqu'à ce que la Led STATE + CFG
Clignotent rapidement. Réglez ensuite tous les commutateurs DIP sur OFF.

Le module redémarre automatiquement et il est prêt à être utilisé.
OFF: démarrage normal du module

REMARQUE Au basculement des DIP, le module redémarre automatiquement.
Après chaque redémarrage, toutes les Led sont brièvement allumées
pour indiquer visuellement le redémarrage de l'appareil.

BORNES :

L+,M Alimentation:
L+: 12-48 Vdc
M-: GND

ETHERNET Connexion Ethernet 10M / 100Mbit adaptative, prend en charge AUTO - MDIX

LEDs:

ETAT LED d'état, clignote lentement si le module est en bon état.
Clignote rapidement si le module présente une erreur interne

INFO la LED est allumée Au fonctionnement correcte la Led est allumée, en cas d'erreur interne
Dans la mesure de température, la Led clignote rapidement.

HOST Indique si des trames de données sont envoyées ou reçues via Ethernet

CFG LED de réglage d'usine:

En mode de fonctionnement, la Led clignote au même rythme que la Led STATE. Quand le DIP CFG est sur ON lors du redémarrage, la Led STATUS est toujours allumée et la LED CFG clignote lentement. Lorsque ce processus est terminé, les deux voyants clignotent très rapidement. Ensuite, la Led CFG doit être à nouveau éteinte!

LIEN Cette Led est allumée si l'interface Ethernet est connecté électriquement au réseau

DONNÉES Cette LED montre le flux de données sur l'interface Ethernet

BORNE : T1A,T1B,T1C	Entrée du premier capteur passif pour mesure résistive 2 fils, 3 fils ou 4 fils Raccordement d'un capteur à 2 fils: Le capteur est raccordé entre T1C et T1B T1A: ponté avec T1B T1B: ponté avec T1A et le fils 2 du capteur (câble de raccordement droit) T1C: fils 1 du capteur (câble de raccordement gauche) Connexion du capteur à 3 fils: Le capteur est raccordé entre T1C, T1B et T1A T1A: fils 3 du capteur (2ème câble de raccordement droit) T1B: fils 2 du capteur (1er câble de connexion droit) T1C: fils 1 du capteur (gauche) Connexion du capteur à 4 fils: Le capteur est raccordé entre T1C, T1B et T1A T1A: fils 4 du capteur (2ème câble de connexion droit) T1B: fils 3 du capteur (1er câble de connexion droit) T1C: fils 1 + 2 du capteur (1er et 2ème câble de raccordement gauche)
T2A,T2B,T2C	Entrée du deuxième capteur passif 2 fils, 3 fils ou 4 fils Raccordement du capteur :T1A, T1B, T1C

Paramètres IP standard

Adresse IP	192.168.0.50
Masque IP	255.255.255.0
Passerelle	192.168.0.1
Nom d'utilisateur	RESI
Mot de passe	RESI

Informations techniques

Température de fonctionnement	0..+60°C
Température de fonctionnement	-20..+80°C
Humidité	25..90% h.r. pas de condensation
Alimentation	12-48Vdc
Consommation d'énergie:	1.2W
Borne	Section de câble: max. 2,5 mm², max. 14AWG Vis: M3 Couple de serrage: max. 0,5 Nm, max. 4,5 lb-po
Dimensions (LxlxH)	35.8x90x58mm
Poids	95g
Enveloppe	2TE
Montage	Rail DIN EN50022
Certification	CE
Classe de protection	IP20
Numéro TARIC	8538 90 91

Instructions importantes:

- **Avant l'installation et la mise en service, cet avis de sécurité, les instructions d'installation jointes et le manuel associé doivent être lus et toutes les informations qui y sont données doivent être lues. Remarque!**
- Les appareils ne doivent être installés que par du personnel qualifié!
- Les appareils ne peuvent être connectés que lorsque l'alimentation est coupée!
- N'effectuez aucun travail électrique sur l'appareil lorsqu'il est allumé!
- Protégez l'appareil contre toute remise en marche!
- L'appareil ne doit être alimenté qu'avec la tension prescrite!
- Les fluctuations et les écarts de la tension secteur par rapport à la valeur nominale ne doivent pas dépasser les limites de tolérance et les spécifications spécifiées dans les données techniques. Le non-respect de cette consigne peut entraîner des dysfonctionnements et des dysfonctionnements!
- Les directives CEM actuelles pour le câblage doivent être respectées!
- Toutes les lignes de signal et de connexion doivent être posées de telle manière que les interférences inductives et capacitives et les interférences n'influencent pas les fonctions de l'appareil. Un câblage incorrect peut ajouter dysfonctionnement de l'appareil!
- Des câbles blindés doivent être utilisés pour les lignes de signaux et les lignes de capteurs pour éviter les dommages dus à l'induction de tension!
- Les réglementations de sécurité en vigueur de l'ÖVE, du VDE, des Länder, de leurs organes de contrôle, du TÜV et de l'EVU local doivent être respectées!
- Respectez les réglementations et normes spécifiques au pays!
- L'appareil ne doit être utilisé que pour l'usage spécifié!
- Aucune garantie ou responsabilité n'est acceptée pour les défauts et les dommages causés par une mauvaise utilisation des appareils!
- Les dommages consécutifs causés par des défauts de cet appareil sont exclus de la garantie et de la responsabilité!
- Seules les données techniques, les conditions de raccordement et les instructions d'utilisation fournies avec les appareils à la livraison s'appliquent!
- Toutes les données techniques publiées sur notre page d'accueil, dans notre fiche technique, dans nos manuels, dans nos catalogues ou par nos partenaires ne doivent pas toujours être à jour dans le sens du progrès technique!
- Si nos appareils sont modifiés par l'utilisateur, toutes les demandes de garantie sont nulles!
- Les conditions-cadres techniques spécifiées pour l'appareil (par ex. Températures, alimentation électrique, etc.) doivent être strictement respectées!
- Le fonctionnement d'appareils à proximité de nos appareils qui ne sont pas conformes aux directives CEM peut affecter le fonctionnement de notre appareil et même provoquer une panne de notre appareil!
- Nos appareils ne peuvent pas être utilisés à des fins de surveillance, qui servent exclusivement à protéger les personnes contre les dangers ou les blessures, et non comme interrupteurs d'arrêt d'urgence dans les systèmes et les machines ou des tâches comparables liées à la sécurité sont utilisées!
- Les dimensions du boîtier et des accessoires du boîtier peuvent avoir de petites tolérances par rapport aux informations des instructions d'installation ou aux informations du manuel!
- Les modifications de ces documents ne sont pas autorisées!
- Les réclamations ne sont acceptées que dans notre emballage d'origine complet!

Respectez les règles suivantes :

1. Activation du système
2. Protégez-vous contre une remise en marche
3. Déterminez l'absence de tension
4. Couvrir les autres pièces sous tension