1RO-ETH :

Module Modbus TCP/IP (Ethernet) à 1 sortie par relais inverseur.

IMPORTANT: avant de commencer l'installation du produit, lisez attentivement les INSTRUCTIONS IMPORTANTES DE SÉCURITÉ ci-jointes et suivez attentivement ces informations!

Descriptif

Module MODBUS / RTU avec 1 sortie relais à contact inverseur, capacité de coupure : max. 250Vac, 30Vdc, 8A - Communication hôte: via Ethernet, serveur MODBUS / TCP ou socket texte ASCII intégré - Configuration IP via serveur web intégré - Configuration et test du module via notre logiciel de configuration gratuit basé sur LIBRE OFFICE (R) ou avec notre logiciel PC gratuit MODBUS Configurator - Taille (LxlxH): 35,8x90x58mm, Poids: 93g - Alimentation: 12-48 Vdc - Consommation électrique: 1,3 W - Boîtier: 2TE - Montage: rail DIN EN50022, Bornes: Section de câble: max. 2,5 mm², max. 14AWG, vis: M3 - Couple de serrage: max. 0,5 Nm, max. 4,5 Lb-in - Certification: CE - Classe de protection: IP20 - Numéro TARIC: 8538 90 91

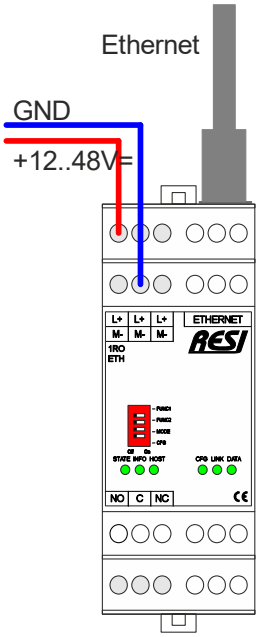

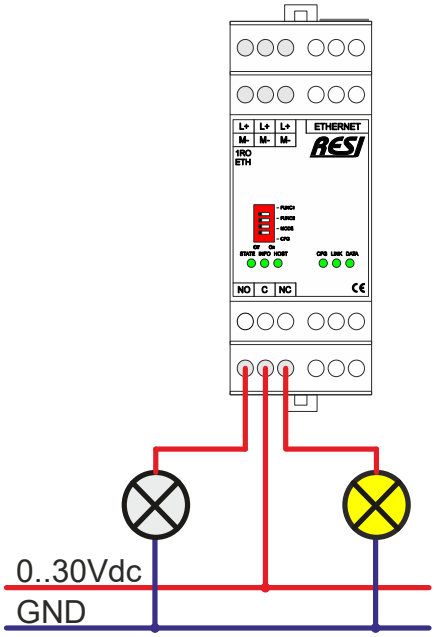

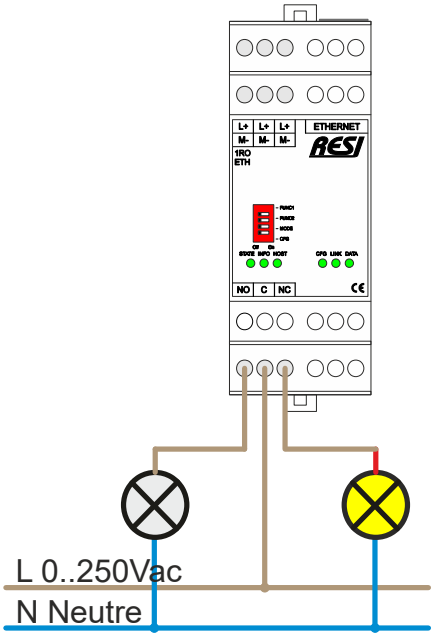

Commutateur DIP :

FUNC1	ON: au démarrage, le module prend en compte les paramètres IP par défaut (IP STATIQUE) OFF: les paramètres IP enregistrés sont utilisés
FUNC2	ON: Au démarrage , le module prend en compte la configuration IP DHCP OFF: les paramètres IP qui sont utilisés
MODE	Lors de la réinitialisation aux réglages d'usine (CFG = ON): OFF: Le mode socket est réglé sur MODBUS / TCP Socket ON: Le mode socket est réglé sur MODBUS / RTU ou ASCII sur Ethernet En fonctionnement normal: OFF: ID de l'unité configuré est utilisé ON: ID de l'unité est forcée à 255
CFG	ON: Lorsque le module redémarre, le module rétablit les paramètres d'usine. Attendez environ 30 secondes jusqu'à ce que la Led STATE + CFG clignote rapidement. Basculer ensuite tous les commutateurs DIP sur OFF. Le module redémarre automatiquement et est prêt à être utilisé. OFF: démarrage normal du module
REMARQUE	Au basculement des commutateurs DIP, le module redémarre automatiquement. Après le redémarrage, toutes les Led sont brièvement allumées pour redémarrer l'appareil à afficher visuellement

Bornes:

L+,M	Alimentation: L+: 12-48 Vdc M-: GND
ETHERNET	Connexion Ethernet 10M / 100Mbit adaptative, prend en charge AUTO - MDIX
NO,C,NC	1 sortie relais pour max. 250VAC, 30VDC, 8A NO: Normalement ouvert du relais (forme A) C: COMMUN pour les contacts NO et NC NC: Normalement fermé du relais (forme B)

LEDs:

ETAT	LED d'état, clignote lentement si le module est en bon état. Clignote rapidement si le module présente une erreur interne
INFO	Lorsque la sortie relais est activée (ON), la LED s'allume. Lorsque la sortie relais est désactivée (OFF), cette LED est éteinte.
HOST	Indique si les données sont actuellement envoyées ou reçues via Ethernet
CFG	LED de réglage d'usine: En mode de fonctionnement, la LED clignote au même rythme que la LED STATE. Quand le DIP CFG est sur ON lors du redémarrage, la LED STATUS est toujours allumée et la LED CFG clignote lentement. Lorsque ce processus est terminé, les deux voyants clignotent très rapidement. Ensuite, la LED CFG doit être à nouveau éteinte!
LIEN	Cette Led est allumée si l'interface Ethernet est connecté électriquement au réseau
DONNÉES	Cette LED montre le flux de données sur l'interface Ethernet

Paramètres IP standard

IP Adresse:	192.168.0.42
IP Masque:	255.255.255.0
Passerelle:	192.168.0.1
Nom d'utilisateur:	RESI
Mot de passe:	RESI

Informations techniques

Température de fonctionnement	0..+60°C
Température de stockage	-20..+80°C
Humidité	25..90%r.F. pas de condensation
Alimentation:	12-48Vdc
Consommation d'énergie:	1.3W
Borne	Section de câble: max. 2.5 mm², max. 14AWG
	Vis: M3
	Couple de serrage: max. 0,5 Nm, max. 4,5 lb-po
Dimensions (LxlxH)	35.8x90x58mm
Poids:	93g
Enveloppe:	2TE
Montage:	Rail DIN EN50022
Certification::	CE
Classe de protection:	IP20
Numéro TARIC:	8538 90 91

Instructions importantes:

- **Avant l'installation et la mise en service, cet avis de sécurité, les instructions d'installation jointes et le manuel associé doivent être lus et toutes les informations qui y sont données doivent être lues. Remarque!**
- Les appareils ne doivent être installés que par du personnel qualifié!
- Les appareils ne peuvent être connectés que lorsque l'alimentation est coupée!
- N'effectuez aucun travail électrique sur l'appareil lorsqu'il est allumé!
- Protégez l'appareil contre toute remise en marche!
- L'appareil ne doit être alimenté qu'avec la tension prescrite!
- Les fluctuations et les écarts de la tension secteur par rapport à la valeur nominale ne doivent pas dépasser les limites de tolérance et les spécifications spécifiées dans les données techniques. Le non-respect de cette consigne peut entraîner des dysfonctionnements et des dysfonctionnements!
- Les directives CEM actuelles pour le câblage doivent être respectées!
- Toutes les lignes de signal et de connexion doivent être posées de telle manière que les interférences inductives et capacitives et les interférences n'influencent pas les fonctions de l'appareil. Un câblage incorrect peut ajouter dysfonctionnement de l'appareil!
- Des câbles blindés doivent être utilisés pour les lignes de signaux et les lignes de capteurs pour éviter les dommages dus à l'induction de tension!
- Les réglementations de sécurité en vigueur de l'ÖVE, du VDE, des Länder, de leurs organes de contrôle, du TÜV et de l'EVU local doivent être respectées!
- Respectez les réglementations et normes spécifiques au pays!
- L'appareil ne doit être utilisé que pour l'usage spécifié!
- Aucune garantie ou responsabilité n'est acceptée pour les défauts et les dommages causés par une mauvaise utilisation des appareils!
- Les dommages consécutifs causés par des défauts de cet appareil sont exclus de la garantie et de la responsabilité!
- Seules les données techniques, les conditions de raccordement et les instructions d'utilisation fournies avec les appareils à la livraison s'appliquent!
- Toutes les données techniques publiées sur notre page d'accueil, dans notre fiche technique, dans nos manuels, dans nos catalogues ou par nos partenaires ne doivent pas toujours être à jour dans le sens du progrès technique!
- Si nos appareils sont modifiés par l'utilisateur, toutes les demandes de garantie sont nulles!
- Les conditions-cadres techniques spécifiées pour l'appareil (par ex. Températures, alimentation électrique, etc.) doivent être strictement respectées!
- Le fonctionnement d'appareils à proximité de nos appareils qui ne sont pas conformes aux directives CEM peut affecter le fonctionnement de notre appareil et même provoquer une panne de notre appareil!
- Nos appareils ne peuvent pas être utilisés à des fins de surveillance, qui servent exclusivement à protéger les personnes contre les dangers ou les blessures, et non comme interrupteurs d'arrêt d'urgence dans les systèmes et les machines ou des tâches comparables liées à la sécurité sont utilisées!
- Les dimensions du boîtier et des accessoires du boîtier peuvent avoir de petites tolérances par rapport aux informations des instructions d'installation ou aux informations du manuel!
- Les modifications de ces documents ne sont pas autorisées!
- Les réclamations ne sont acceptées que dans notre emballage d'origine complet!

Respectez les règles suivantes :

1. Activation du système
2. Protégez-vous contre une remise en marche
3. Déterminez l'absence de tension
4. Couvrir les autres pièces sous tension