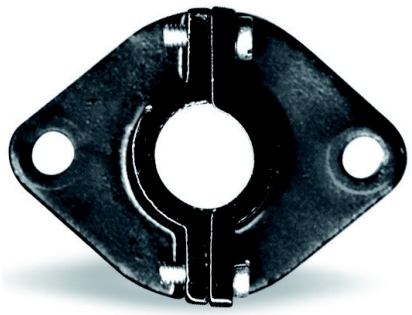

BRD21.3 :

Bride de fixation en fonte

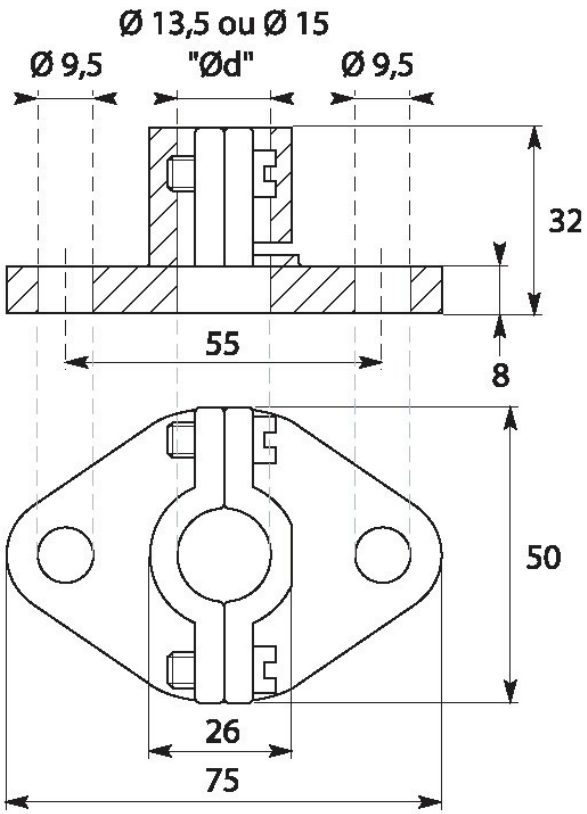

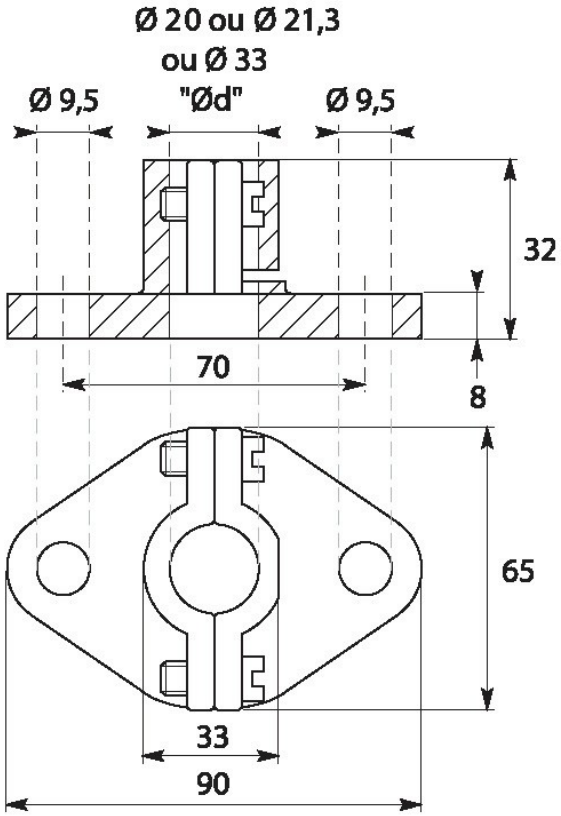

Réf. BRD	"Ød"
Ø 13,5 mm	13,5
Ø 15 mm	15

Réf. BRD	"Ød"
Ø 20 mm	20
Ø 21,3 mm	21,3
Ø 33 mm	33

SES AUTOMATION
4, Rue Faraday
Technopôle Forbach Sud
57460 BEHREN LES FORBACH
Tel : 03.87.88.78.85 - Fax : 03 87 88 78 86
Mail : contact@ses-automation.fr