PHOTASGARD® DHKF

Sonde de luminosité pour montage au plafond, avec commutation multi-gamme et sortie active

S+S REGELTECHNIK

La sonde de luminosité **PHOT**ASGARD® **DHKF** avec six plages de mesure commutables (six appareils en un) pour le montage dans de faux plafonds. La tête de raccordement est enfichable pour un montage simple et rapide. Le convertisseur de mesure se trouve dans un boîtier séparé.

Le capteur utilisé a spécialement été adapté à la sensibilité de l'œil humain. Sa sensibilité maximale va de 350 nm à 820 nm. Équipé d'un filtre spécial, le capteur est prédestiné pour la mesure de l'intensité lumineuse de la lumière du jour et / ou pour la mesure de la lumière artificielle avec une température de couleur élevée (similaire à la lumière du soleil).

Il sert à la régulation de l'éclairage constant en fonction de la lumière du jour pour la commande de luminaires, d'installations d'éclairages, de persiennes et de stores et pour la commande de luminosité et de protection contre le soleil pour éviter le réchauffement inutile des locaux. Il est utilisé dans les serres, les halls de production, les halls industriels, les ateliers, les couloirs, les pièces d'habitation et les locaux commerciaux.

DHKF
Tête de raccordement, enfichable

CARACTÉRISTIQUES TECHNIQUES

Alimentation en tension :	24 V ca (± 20 %); 15...36 V cc pour variante U 15...36 V cc pour variante I, dépend de la charge, ondulations résiduelles stabilisées ± 0,3 V
Charge :	R_a (Ohm) = (U_b -14 V) / 0,02 A pour variante I
Résistance de charge :	R_L > 5 kOhm pour variante U
Puissance absorbée :	< 1 W à 24 V cc ; < 2 VA à 24 V ca
Capteur :	capteur de lumière (voir début du chapitre)
Plages de mesure :	**commutation multi-gamme** (par interrupteur DIP) **0...500 lx / 1 klx / 2 klx / 5 klx / 20 klx / 60 klx** (d'autres plages de mesure individuelles peuvent être choisies en option, par ex. 100 klx)
Sortie :	4...20 mA ou 0-10 V
Écart de mesure :	typique < 5 % de la Vf
Température ambiante :	–30...+70 °C
Boîtier :	plastique, stabilisé contre UV, matière polyamide, renforcé à 30 % de billes de verre, avec vis à fermeture rapide (association fente / fente en croix), couleur blanc signalisation (similaire à RAL 9016)
Dimensions du boîtier :	72 x 64 x 37,8 mm (Tyr 1)
Raccordement électrique :	2 ou 3 fils (voir schéma de raccordement), 0,14 - 1,5 mm², par bornes à vis
Raccordement de câble :	**Presse-étoupe en** plastique (M 16 x 1,5 ; avec décharge de traction, remplaçable, diamètre intérieur 10,4 mm) **ou** **connecteur M12** selon DIN EN 61076-2-101 (en option et sur demande)
Câble de raccordement :	PVC, LiYY, 4 x 0,14 mm², longueur de câble (KL) = env. 2 m
Tête de raccordement :	en plastique, matière polycarbonate (PC), couleur blanc, **enfichable**, Ø = env. 35 mm, H = env. 29 mm
Montage (capteur) :	dans le faux plafond, découpe de plafond Ø = 30 mm, couvercle Ø = < 35 mm
Type de protection :	**IP 67** (selon EN 60 529) Boîtier testée, TÜV SÜD, rapport n° 713139052 (Tyr1) **IP 30** (selon EN 60 529) capteur à l'état monté
Classe de protection :	III (selon EN 60 730)
Normes :	conformité CE, compatibilité électromagnétique selon EN 61 326, Directive « CEM » 2014 / 30 / EU

Plages de mesure (réglables)	DIP 1	DIP 2	DIP 3
0...500 lx	OFF	OFF	OFF
0... 1 klx	**ON**	OFF	OFF
0... 2 klx	OFF	**ON**	OFF
0... 5 klx	**ON**	**ON**	OFF
0... **20 klx** (default)	OFF	OFF	**ON**
0... 60 klx	**ON**	OFF	**ON**
Attention : **DIP 4, 5, 6** ne sont pas affectés !			

Schéma de raccordement **DHKF-U**

1 UB+ supply voltage 24V AC/DC
2 Output light intensity 0-10V in lux
3 free
4 UB– GND

Schéma de raccordement **DHKF-I**

1 UB+ supply voltage 24V AC/DC
2 Output light intensity 4...20mA in lux

Schéma de raccordement **DHKF**

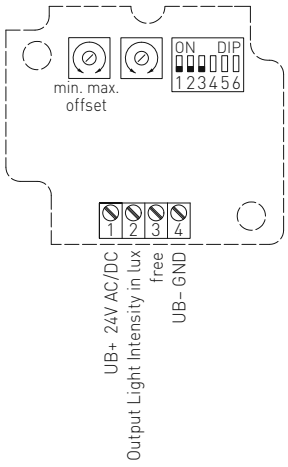

Sonde de luminosité pour montage au plafond, avec commutation multi-gamme et sortie active

Plan coté **DHKF**

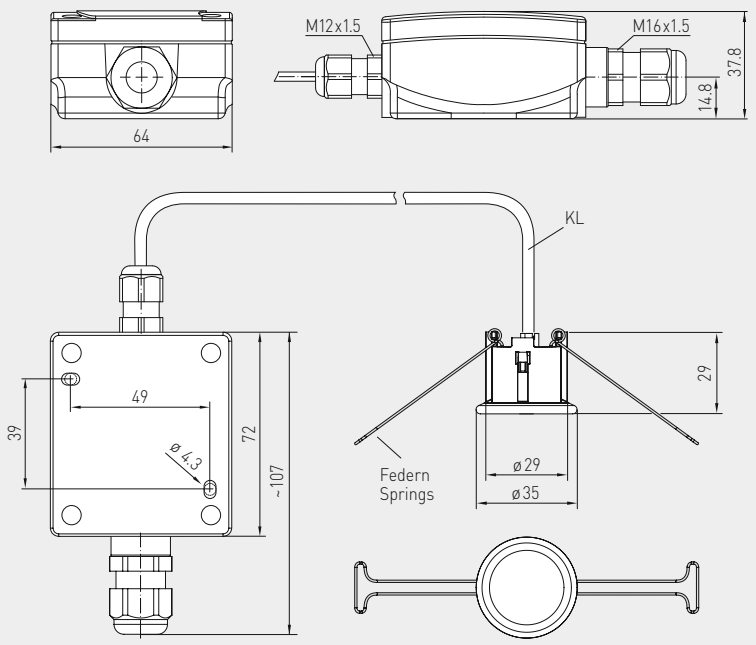

connecteur M12
(en option et sur demande)

DHKF

PHOTASGARD® DHKF Sonde luminosité pour montage au plafond			
Type / WG01	**plage de mesure** luminosité (réglables)	**sortie** luminosité	**référence**
DHKF			
DHKF I	0...500 lx / 1 / 2 / 5 / 20 / 60 klx	4 ... 20 mA	1601-6122-1000-000
DHKF U	0...500 lx / 1 / 2 / 5 / 20 / 60 klx	0-10 V	1601-6121-1000-000
Supplément :	d'autres plages de mesure individuelles peuvent être choisies en option, par ex. 100 klx		sur demande
En option :	Raccordement de câble avec **connecteur M12** selon DIN EN 61076-2-101		sur demande