THERMASGARD® HFTM - VA ID

Sonde chemisée avec convertisseur de température, étalonnable, avec commutation multi-gamme et sortie active

NEW

S+S REGELTECHNIK

Convertisseur de température étalonnable avec sonde chemisée THERMASGARD® **HFTM - VA** avec huit plages de mesure commutables, sortie continue, Boîtier en **acier inox V4A**, avec **presse-étoupe** ou **connecteur M12** selon DIN EN 61076-2-101.

Le transmetteur de température avec sonde à distance est utilisé pour détecter les températures dans des milieux liquides et gazeux par ex. par montage dans un doigt de gant ou comme sonde pour montage en gaine. Le convertisseur de mesure est configuré en usine. Un ajustage / un réglage fin peut être réalisé par l'utilisateur (le point zéro offset est réglable). En combinaison avec les doigts de gant **THE**, une utilisation directe et permanente dans les liquides est possible (voir chapitre accessoires).

La sonde est étalonnée d'usine et peut être ajustée plus précisément à son environnement par un professionnel.

CARACTÉRISTIQUES TECHNIQUES

Alimentation en tension :	15...36 V cc, en fonction de la charge, ondulations résiduelles stabilisées ± 0,3 V
Charge :	R_a (Ohm) = (U_b -14 V) / 0,02 A voir diagramme de charge
Puissance absorbée :	< 1,0 VA / 24 V cc
Résistance d'isolement :	≥ 100 MΩ, à +20 °C (500 V cc)
Capteur :	Pt1000, DIN EN 60751, classe B (**Perfect Sensor Protection** avec IP68) capteur externe
Plages de mesure :	**Commutation multi-gamme** **avec 8 plages de mesure commutables** voir tableau (autres plages de mesure en option) **avec correction manuelle du point zéro (± 10 K)**
Écart température :	typique ± 0,2 K à +25 °C
Sortie :	4...20 mA
Type de raccordement :	raccordement à 2 fils
Raccordement électrique :	0,14 - 1,5 mm² par bornes à vis
Raccordement de câble :	**Presse-étoupe en acier inox V2A** (1.4305) (M 20 x 1,5 ; avec décharge de traction, remplaçable, diamètre intérieur 6 - 12 mm) **ou** **connecteur M12** (mâle, 5 pôles, codage A) selon DIN EN 61076-2-101
Boîtier :	**en acier inox V4A** (1.4571), avec raccordement vissé du couvercle résistant à la déformation et aux chocs, résistance aux interférences CEM élevée, résistant à la corrosion, à la température, aux UV et aux intempéries
Dimensions du boîtier :	143 x 97 x 61 mm **(Tyr 2E)**
Câble de raccordement :	silicone, SiHF, 2 x 0,25 mm²; KL = 1,5 m (autres longueurs et limites de plage de mesure en option, par ex. PTFE jusqu'à +250 °C ou soie de verre sous tresse métallique jusqu'à + 350°C)
Protection de capteur :	sonde chemisée en acier inox **V4A** (1.4571), Ø = 6 mm, longueur nominale NL = 50 mm (autres dimensions en option) Entrée de câble scellée (roulée en option)
Température ambiante :	convertisseur de mesure –30...+70 °C
Humidité d'air admissible :	< 95 % h.r., air sans condensation
Classe de protection :	III (selon EN 60730)
Type de protection :	**IP 65** (selon EN 60 529) **scellé** étanche à l'humidité **IP 68** (en option surmoulé étanche à l'eau*) **roulé** **IP 54** (en option avec câble en **soie de verre**)
Normes :	Conformité CE, compatibilité électromagnétique selon EN 61326, selon la directive CEM 2014 / 30 / EU
ACCESSOIRES	(voir tableau)

Sonde chemisée avec convertisseur de température, étalonnable, avec commutation multi-gamme et sortie active

Plan coté **HFTM - VA**

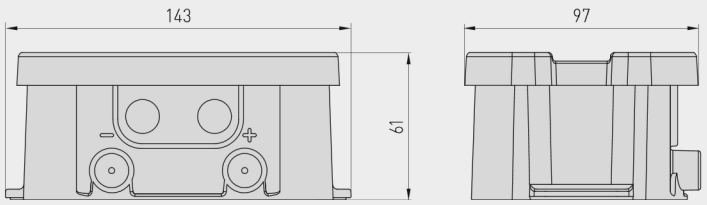

Boîtier avec
presse-étoupe

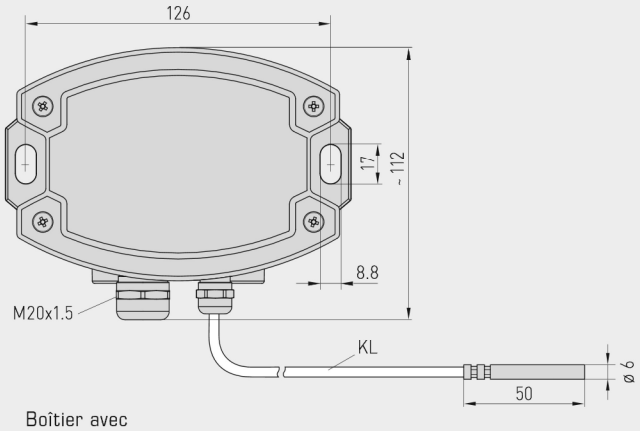

Boîtier avec
connecteur M12

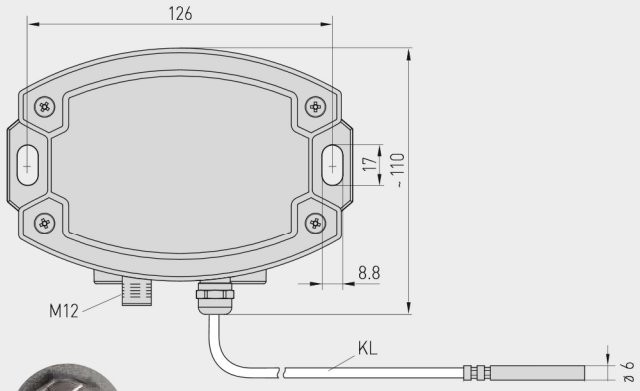

connecteur M12
(mâle)

HFTM - VA
avec presse-étoupe

HFTM - VAQ
avec connecteur M12

IP65 (standard)
serti étanche à l'humidité

IP68 (en option)
surmoulé étanche à l'eau, **roulé**

IP54 (en option)
avec câble en **soie de verre**

* High-performance encapsulation against vibration, mechanical stress and humidity

PS-PROTECTION
PERFECT SENSOR PROTECTION

Sonde chemisée avec convertisseur de température, étalonnable, avec commutation multi-gamme et sortie active

NEW

S+S REGELTECHNIK

Raccordement **HFTM - I**

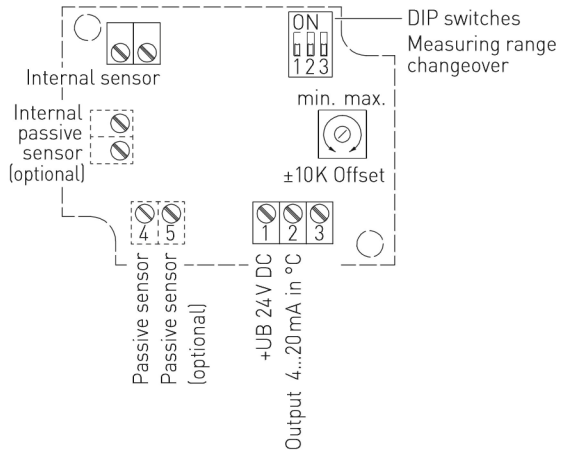

Affectation des plots de connexion (M12) **HFTM - I**

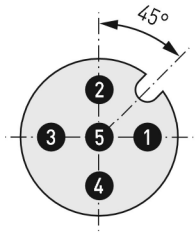

1. +UB 24V DC
2. Output temperature 4...20mA [°C]
3. free
4. –UB GND (optional)
5. Shield

Diagramme de charge **HFTM - I**

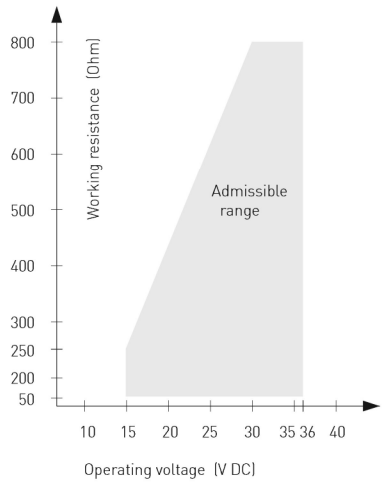

Plages de mesure (réglables)	DIP 1	DIP 2	DIP 3
–20...+150 °C	**ON**	**ON**	**ON**
–50... +50 °C	OFF	**ON**	**ON**
–20... +80 °C	**ON**	OFF	**ON**
–30... +60 °C	OFF	OFF	**ON**
0... +40 °C	**ON**	**ON**	OFF
0... +50 °C (default)	OFF	**ON**	OFF
0...+100 °C	**ON**	OFF	OFF
0...+150 °C	OFF	OFF	OFF

Sonde chemisée avec convertisseur de température, étalonnable, avec commutation multi-gamme et sortie active

HFTM - VAQ
avec connecteur M12

THERMASGARD® **HFTM - VA** Sonde chemisée avec convertisseur de température, *ID*					
Type / WG02I	**capteur**	**sortie**	**version**	**référence**	**prix**
HFTM - VA				avec presse-étoupe	
HFTM-I VA	Pt1000	4...20 mA	capteur déporté	2001-2141-2200-001	**331,40 €**
HFTM - VAQ				avec connecteur M12	
HFTM-I VAQ	Pt1000	4...20 mA	capteur déporté	2001-2141-2100-001	**364,73 €**
Supplément :	d'autres plages de mesure en option				**21,96 €**
	indice de protection **IP 68** (chemise de la sonde surmoulée étanche à l'eau)				**2,94 €**
	câble de raccordement 2 fils (**silicone / PTFE / soie de verre**) le mètre courant			sur demande	
	d'autres longueurs du tube de protection (Ln) en option			sur demande	
Remarque	pour d'autres variantes d'appareil, consultez **Process du bâtiment S+S** !				

ACCESSOIRES	
THE - xx	**doigts de gant** en acier inox **V4A** (1.4571) ou laiton nickelé, Ø = 9 mm
	Pour d'autres informations, voir le chapitre Accessoires !