S+S REGELTECHNIK

Convertisseur de température de gaz de fumée en gaine y compris bride de montage, étalonnable, avec commutation multi-gamme et sortie active

Convertisseur de température de gaz de fumée étalonnable **THERM**ASGARD® **RGTM 1** avec huit plages de mesure commutables et sortie continue, au choix **raccord vissé de câble** ou **connecteur M12** selon DIN EN 61076-2-101, tête de raccordement en aluminium, élément de mesure à ressort et tube de protection droit,bride de montage incluse.

La sonde de mesure pour montage en gaine sert à mesurer les températures élevées dans les milieux gazeux, par ex. pour mesurer la température de l'air d'évacuation ou des gaz de fumée.

La sonde est étalonnée d'usine et peut être ajustée plus précisément à son environnement par un professionnel.

CARACTÉRISTIQUES TECHNIQUES

Alimentation en tension :	15...36 V cc, en fonction de la charge, ondulations résiduelles stabilisées ± 0,3 V
Charge :	max. 750 Ohm / 24 V cc
Puissance absorbée :	< 1,0 VA / 24 V ca / cc < 0,55 VA / 24 V cc
Capteur :	Pt1000 (selon DIN EN 60751, classe B) (**Perfect Sensor Protection**)
Plages de mesure :	**Commutation multi-gamme** **avec 8 plages de mesure commutables** voir tableau (autres plages de mesure en option) **avec correction manuelle du point zéro (± 10 K)**
Écart température :	typique ± 0,2 K à +25 °C
Sortie :	4...20 mA
Type de raccordement :	raccordement à 2 fils
Raccordement électrique :	0,2 - 1,5 mm², par bornes push-in
Raccordement de câble :	**Presse-étoupe** en laiton nickelé (M 20 x 1,5 ; avec décharge de traction, remplaçable, diamètre intérieur 6 - 12 mm) **ou** **connecteur M12** (mâle, 5 pôles, codage A) selon DIN EN 61076-2-101
Dimensions :	voir plan coté
Tête de raccordement :	forme B, matière aluminium, couleur blanc aluminium (similaire à RAL 9006), température ambiante –30...+70 °C
Tube de protection :	acier inox, **V4A** (1.4571), Ø = 8 mm, longueur de montage (EL) = 200 - 400 mm (voir tableau)
Raccord process :	avec bride de montage en acier inox **V2A** (1.4305) (comprise dans la livraison)
Humidité d'air admissible :	< 95 % h.r., air sans condensation
Classe de protection :	III (selon EN 60 730)
Type de protection :	**IP 65** (selon EN 60 529),
Normes :	conformité CE, compatibilité électromagnétique selon EN 61 326, Directive « CEM » 2014 / 30 / EU

RGTM 1
Appareil de base

RGTM 1
Insert de mesure avec tube en céramique

S+S REGELTECHNIK

Convertisseur de température de gaz de fumée en gaine y compris bride de montage, étalonnable, avec commutation multi-gamme et sortie active

Plan coté

RGTM 1

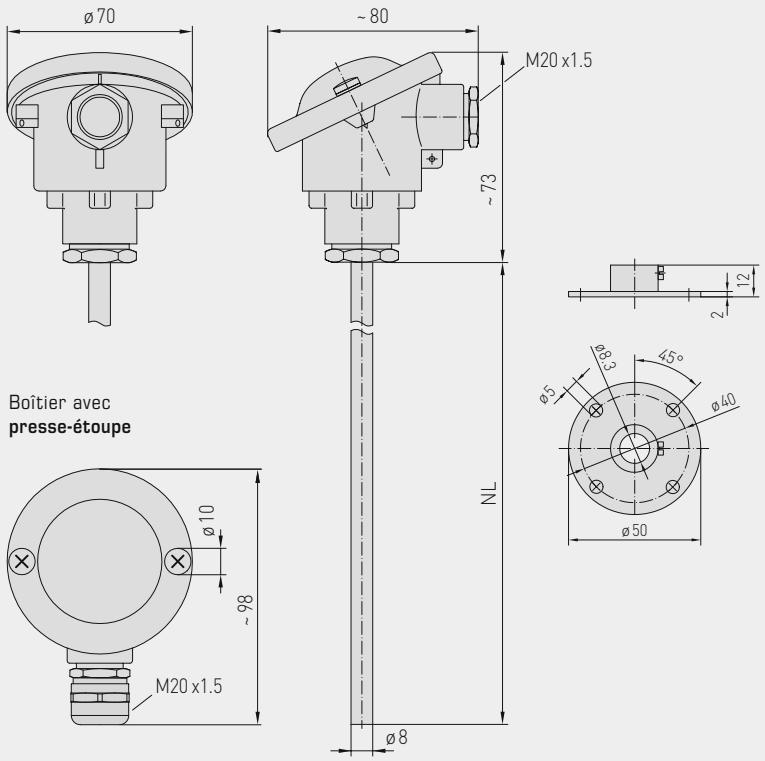

Boîtier avec **presse-étoupe**

Boîtier avec **connecteur M12**

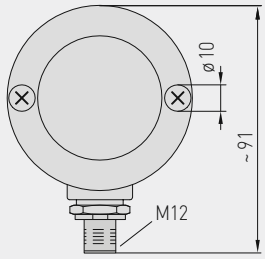

connecteur M12 (mâle)

RGTM 1 - KV
avec presse-étoupe

RGTM 1 - Q
avec connecteur M12

High-performance encapsulation against vibration, mechanical stress and humidity

PS-PROTECTION
PERFECT SENSOR PROTECTION

Convertisseur de température de gaz de fumée en gaine y compris bride de montage, étalonnable, avec commutation multi-gamme et sortie active

S+S REGELTECHNIK

Schéma de raccordement **RGTM -I**

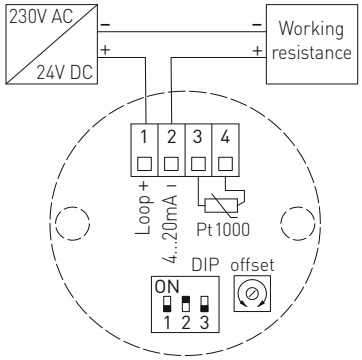

RGTM
Vue de dessus

Affectation des plots de connexion (M12) **RGTM -I**

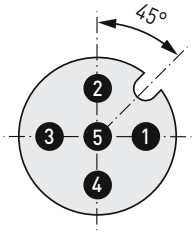

1. +UB 15...36 V DC
2. Output temperature 4...20 mA [°C]
3. free
4. –UB GND
5. Shield

RGTM -I
Tête de raccordement

Plages de mesure (réglables)	DIP 1	DIP 2	DIP 3
–20...+150 °C	**ON**	**ON**	**ON**
0... +50 °C (default)	OFF	**ON**	**ON**
0...+100 °C	**ON**	OFF	**ON**
0...+200 °C	OFF	OFF	**ON**
0...+300 °C	**ON**	**ON**	OFF
0...+400 °C	OFF	**ON**	OFF
0...+500 °C	**ON**	OFF	OFF
0...+600 °C	OFF	OFF	OFF

Convertisseur de température de gaz de fumée en gaine y compris bride de montage, étalonnable, avec commutation multi-gamme et sortie active

RGTM 1 - KV
avec presse-étoupe

RGTM 1 - Q
avec connecteur M12

THERMASGARD® **RGTM 1** Convertisseur de température de gaz de fumée en gaine y compris bride de montage, *ID*				
Type / WG01	**capteur**	**sortie**	**longueur de montage (EL)**	**référence**
RGTM 1 - I xx KV	**Pt1000**			avec presse-étoupe
RGTM1-I 200MM KV	Pt1000	4...20 mA	**200 mm**	1101-31D2-0049-810
RGTM1-I 250MM KV	Pt1000	4...20 mA	**250 mm**	1101-31D2-0059-810
RGTM1-I 300MM KV	Pt1000	4...20 mA	**300 mm**	1101-31D2-0069-810
RGTM1-I 400MM KV	Pt1000	4...20 mA	**400 mm**	1101-31D2-0089-810
RGTM 1 - I xx Q	**Pt1000**			avec connecteur M12
RGTM1-I 200MM Q	Pt1000	4...20 mA	**200 mm**	2001-4131-2100-011
RGTM1-I 250MM Q	Pt1000	4...20 mA	**250 mm**	2001-4131-2100-021
RGTM1-I 300MM Q	Pt1000	4...20 mA	**300 mm**	2001-4131-2100-031
RGTM1-I 400MM Q	Pt1000	4...20 mA	**400 mm**	2001-4131-2100-041
Supplément :	d'autres plages de mesure en option			sur demande
Remarque	pour d'autres variantes d'appareil, consultez **Process du bâtiment S+S** !			

ACCESSORIES	
	Accessoires spéciaux pour boîtier avec connecteur M12 voir le chapitre Accessoires !