S+S REGELTECHNIK

Détecteur de mouvement intérieur avec sonde de lumière, capteurs multifonctions avec sortie tout ou rien

Le détecteur de mouvement et de luminosité et de présence **KIN**ASGARD® **RBWF / LF** est un appareil combiné détectant des mouvements et l'intensité d'éclairage via un diffuseur, la présence de personnes, et sert à la perception des états. Le détecteur fournit un signal normalisé de 0 - 10 V ou 4...20 mA pour la luminosité, il est doté d'un contact de sortie commutable pour le mouvement.

Le capteur multifonction est utilisé dans la gestion technique du bâtiment, dans les couloirs, ateliers, halles industrielles, bureaux et locaux commerciaux pour la régulation des éclairages en fonction des besoins, par ex. comme commande de protection solaire, pour la régulation de la lumière constante dépendant de la lumière du jour, pour le pilotage de volets roulants ou de lampes, pour la réduction automatique de la consommation énergétique, pour éviter de chauffer inutilement un espace ou pour le refroidissement des pièces non occupées.

CARACTÉRISTIQUES TECHNIQUES

Alimentation en tension :	24 V ca (± 20 %); 15...36 V cc pour variante U 15...36 V cc pour variante I, dépend de la charge, ondulations résiduelles stabilisées ± 0,3 V
Charge :	R_a (Ohm) = (U_b -14 V) / 0,02 A pour variante I
Résistance de charge :	R_L > 5 kOhm pour variante U
Puissance absorbée :	< 1 W à 24 V cc ; < 2 VA à 24 V ca
Capteur :	capteur de mouvement infrarouge et capteur de lumière avec diffuseur (voir début du chapitre)
Sortie capteur de mouvement :	sans / avec mouvement + présence, inverseur libre de potentiel (24 V), 1 A charge ohmique
Temporisation :	réglable entre 4 s et 16 min
Plage de mesure de lumière :	**commutation multi-gamme** (par interrupteur DIP) **0...500 lx / 1 klx / 5 klx / 20 klx** (d'autres plages de mesure individuelles peuvent être choisies en option, par ex. 100 klx)
Sortie capteur de lumière :	0 -10 V (linéarisée, active, 3 fils) ou 4...20 mA
Écart du capteur de lumière :	typique < 5 % de la Vf
Température ambiante :	0...+50 °C
Raccordement électrique :	0,14 - 1,5 mm², par bornes à vis
Boîtier :	matière plastique, matériau ABS, couleur blanc pur (similaire à RAL 9010)
Dimensions :	85 x 85 x 27 mm (Baldur 1)
Montage :	montage mural ou sur boîte d'encastrement, Ø 55 mm, partie inférieure avec 4 trous, pour fixation sur boîtes d'encastrement montées verticalement ou horizontalement pour passage de câble par l'arrière, avec point de rupture pour passage de câble par le haut / bas pour montage en saillie
Classe de protection :	III (selon EN 60 730)
Type de protection :	**IP 30** (selon EN 60 529)
Normes :	conformité CE, compatibilité électromagnétique selon EN 61 326, Directive « CEM » 2014 / 30 / EU

Plages de mesure (réglables)	DIP 1	DIP 2	DIP 3	DIP 4
0...500 lx	**ON**	OFF	OFF	OFF
0... **1 klx** (default)	OFF	**ON**	OFF	OFF
0... 5 klx	OFF	OFF	**ON**	OFF
0... 20 klx	OFF	OFF	OFF	**ON**

Schéma de raccordement **RBWF/LF**

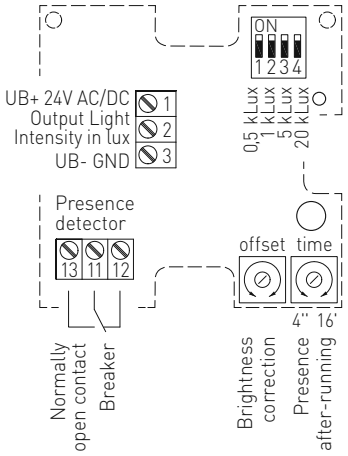

Schéma de raccordement **RBWF/LF-U**

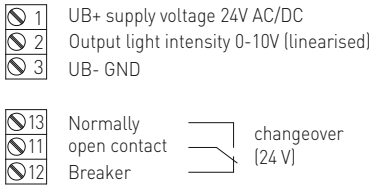

Schéma de raccordement **RBWF/LF-I**

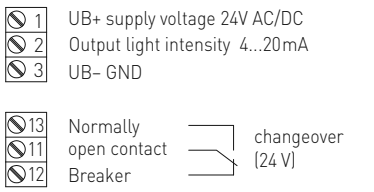

Détecteur de mouvement intérieur avec sonde de lumière, capteurs multifonctions avec sortie tout ou rien

Plan coté

boîtier **Baldur 1**
RBWF/LF

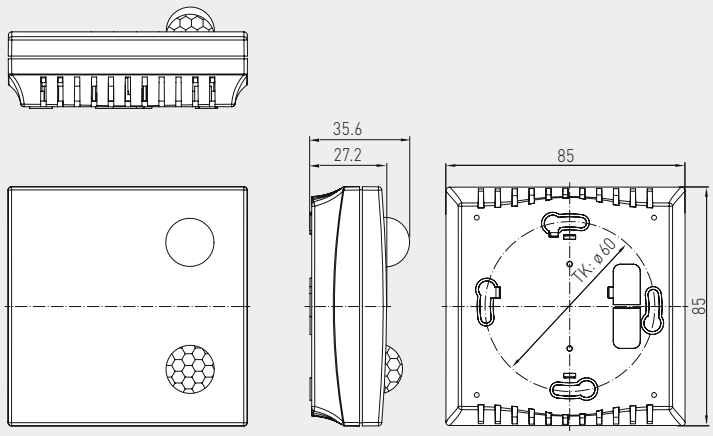

RBWF/LF

KINASGARD® RBWF/LF	Détecteur de mouvement intérieur avec sonde de lumière		
Type/WG01	**détection, plage de mesure**	**sortie**	**référence**
RBWF-LF-U			
1. présence + mouvement	oui / non (relais on / off)	inverseur	1401-41A1-1100-000
2. luminosité	0...500 lx / 1 klx / 5 klx / 20 klx	0 -10 V (linéarisée)	
RBWF-LF-I			
1. présence + mouvement	oui / non (relais on / off)	inverseur	1401-41A1-3200-000
2. luminosité	0...500 lx / 1 klx / 5 klx / 20 klx	4...20 mA	
Supplément : d'autres plages de mesure individuelles peuvent être choisies en option, par ex. 100 klx			sur demande