S-IR180_COM1_ME_S029944S

Détecteur de mouvement

CONSIGNES DE SÉCURITÉ GÉNÉRALES

Avant toute intervention sur l'appareil, couper l'alimentation électrique !
• Pendant le montage, les conducteurs à raccorder doivent être hors tension. Il faut donc d'abord couper le courant et s'assurer de l'absence de courant à l'aide d'un testeur de tension.
• L'installation du détecteur implique une intervention sur le réseau électrique et doit donc être effectuée correctement et conformément à la norme NF C-15100.
• Utiliser uniquement des pièces de rechange d'origine.
• Les réparations ne doivent être effectuées que par des ateliers spécialisés.
• Remarque I :II la ligne du bouton externe n'est pas destinée à servir de III raccord du neutre pour les consommateurs. (Fig. 4.4/4.5/4.6/4.8)
• Le raccordement B1/B2 est un contact de commutation pour circuits basse tension jusqu'à 1 A. Il devra être protégé de manière adéquate.

IR/HF 180 COM1 / COM 2

Utilisation conforme aux prescriptions
– L'interrupteur à détection n'est destiné qu'à un montage mural à l'intérieur.
– La technologie de détection intelligente allume automatiquement chaque source lumineuse et l'éteint après écoulement de la durée réglée dès qu'une personne entre dans la pièce.

R 180 COM1 / COM2
L'IR 180 COM1 - COM2 est équipé d'un capteur pyroélectrique qui détecte le rayonnement de chaleur invisible émis par les corps en mouvement (personnes, animaux, etc.). Ce rayonnement de chaleur capté est ensuite traité par un système électronique qui met en marche l'appareil raccordé (p. ex. un luminaire). Les obstacles comme les murs ou les vitres empêchent la détection du rayonnement de chaleur et donc toute commutation.

HF 180 COM1 / COM2
Le modèle HF 180 COM1 / COM2 est un détecteur de mouvement actif. Il réagit indépendamment de la température au moindre mouvement. Le capteur HF intégré émet des ondes électromagnétiques à hyperfréquence (5,8 GHz) et reçoit leur écho. Au moindre mouvement dans la zone de détection, le système détecte la modification de l'écho. Un microprocesseur déclenche alors presque instantanément la commande « Allumage de la lumière ». L'appareil peut détecter les mouvements à travers les portes, les vitres et les parois de faible épaisseur.
Tous les réglages du fonctionnement peuvent être effectués par le biais des télécommandes RC5, RC8 et de la télécommande Smart Remote.
(➜ « 7. Accessoires »)

Contenu de la livraison du modèle IR 180 (fig. 3.1)
Contenu de la livraison du modèle HF 180 (fig. 3.2)
Dimensions des modèles IR 180 / HF 180 (fig. 3.3)
Vue d'ensemble de l'appareil (fig. 3.4)

A Interrupteur à bascule
B Diffuseur
C Lentille sur le modèle IR 180 / Diffuseur sur le modèle HF 180
D Fente de démontage
E Module de détection
F LED d'état
G Cadre
H Cadre en tôle
I Module de charge

BRANCHEMENT ÉLECTRIQUE

• Couper l'alimentation en courant (fig. 4.1)
Ce qui suit s'applique au câblage de l'interrupteur à détection : selon la norme VDE 0100 520 (correspondant à la norme NF C-15100), partie 6, un câble multiconducteur peut être utilisé pour le câblage entre le détecteur et le ballast électronique, comprenant tant bien des lignes de raccord au secteur que des lignes de commande (par ex. NYM 5 × 1,5 mm²).
La plage de serrage de la borne de raccordement au secteur est conçue pour 2 × 2,5 mm² au maximum.

Le câble d'alimentation secteur est composé d'un câble à 4 conducteurs au moins :
L = phase (généralement noir, marron ou gris)
N = neutre (généralement bleu)
PE = conducteur de terre (généralement vert/jaune)
P = pour connecter plusieurs détecteurs de mouvement
L' = phase commandée (généralement noir, marron ou gris)

Remarque concernant la ligneI II P : III
La longueur des câbles ne doit pas dépasser 50 m entre deux détecteurs. Pour tout autre détecteur, max. 25 m. Au maximum 300 m lors du montage de 10 détecteurs.

Remarque concernant la ligne I II III S :
Longueur du câble max. 50 m.

Important :
Une inversion des branchements entraînera plus tard un court-circuit dans l'appareil ou dans le boîtier à fusibles. Dans ce cas, il faut identifier les différents
câbles et les raccorder en conséquence. Il est possible de monter un interrupteur adéquat sur le câble secteur permettant la mise en ou hors circuit de l'appareil.

Remarque à propos de l'IR 180 :
Il faut monter l'appareil à 1 m au moins de tout luminaire dont la chaleur pourrait entraîner un déclenchement intempestif du détecteur.
Branchement du câble secteur IR 180 COM1 (fig. 4.2)
Branchement du câble secteur IR 180 COM 2 (fig. 4.3)

Remarque concernant le branchement en parallèle via la ligne P :
Les modèles IR 180 et HF 180 peuvent être branchés en parallèle, mais chaque boîte d'encastrement doit avoir un conducteur de neutre. Lorsque plusieurs interrupteurs à détection sont utilisés, ils doivent être branchés à la même phase ! Au maximum 10 interrupteurs à détection peuvent être branchés en parallèle.

Maître/Maître COM1 (fig. 4.4)

Maître/Maître COM1/COM2 (fig. 4.5)
Dans un branchement en parallèle, plusieurs maîtres peuvent être utilisés. Chaque maître commute son groupe lumineux selon sa propre mesure de luminosité. Tous les réglages sont effectués individuellement pour chaque maître. La charge de commutation est répartie sur les différents maîtres. La présence est toujours détectée par tous les détecteurs. La sortie de présence (HLK, COM2) peut être prélevée par un maître quelconque.

Attention :
En cas de mise en réseau maître/maître, lors de l'actionnement du bouton (A) il peut se produire un comportement de commutation inverse/contraire lorsque les modèles IR/HF 180 ont différentes temporisations et ces dernières sont déjà écoulées pour un détecteur. Si cela se produit, il faut soit attendre la temporisation, soit effectuer une réinitialisation de l'utilisateur (RC5) ou une réinitialisation (RC8). Si le bouton de réglage et l'interrupteur DIP sont réglés de manière identique lors de la mise en réseau des modèles IR/HF 180, ce risque diminue.

Maître/Esclave (fig. 4.6.)
La configuration maître / esclave permet de surveiller de grandes pièces (charge connectée = maître, pas de charge = esclave). L'évaluation de la luminosité de la pièce est effectuée uniquement au niveau du maître. Les esclaves indiquent la détection de mouvement au maître.
Deux détecteurs à une minuterie de cage d'escalier externe construction ancienne/transformation (fig. 4.7)

Mise en réseau avec des détecteurs Control PRO (fig. 4.8)
Si les modèles IR 180/HF 180 sont mis en réseau avec un détecteur Control PRO via la ligne P, il faut alors désactiver tous les boutons internes et raccordés à l'interrupteur mural (fig. 5.4). Si l'ensemble du système doit être équipé d'un bouton pour la commande manuelle, il faut le raccorder à l'entrée S du détecteur Control PRO. Il faut alors que le détecteur Control PRO soit le maître et les modèles IR 180/HF 180 les esclaves.

MONTAGE

• Contrôler l'absence de dommages sur toutes les pièces.
• Ne pas mettre le produit en service en cas de dommage.
• Choisir l'emplacement de montage approprié en tenant compte de la portée et de la détection des mouvements (fig. 5.1)

Étapes de montage
• Débrancher le module de détection du module de charge (fig. 5.2)
• Couper l'alimentation en courant (fig. 4.1)
• Procéder à l'alimentation électrique (fig. 4.2/4.3)
• Insérer le module de charge (H) dans la boîte d'encastrement (fig. 5.3)
• Visser sur l'anneau support au moyen des vis de fixation de la boîte (fig. 5.3)
• Procéder aux réglages du bouton de réglage et des commutateurs DIP sur le module de détection (E) (fig. 5.4) (➜ « 6. Fonctions »)
• Assembler le module de détection (E) et le cadre (G) et emboîter ensemble par simple pression avec le module de charge (H) (fig. 5.5)
• Mettre l'appareil sous tension (fig. 5.6)

FONCTIONS

Réglages effectués en usine des boutons de réglage
Réglage de la portée (J) : IR 20 m / HF 8 m
Temporisation (K) : 30 s
Réglage du seuil de déclenchement (L) : fonctionnement diurne
Temporisation COM2 : 15 min
Temporisation de démarrage COM2 : 0 min

Réglage de la portée IR (fig. 5.4 / J)
Réglable par positions
– Bouton de réglage sur maximum = portée max. (env. 20 m)
– Bouton de réglage sur minimum = portée min. (env. 5 m)

Réglage de la portée HF (fig. 5.4 / J)
Réglable par positions
– Bouton de réglage sur maximum = portée max. (env. 8 m)
– Bouton de réglage sur minimum = portée min. (env. 1 m)

Temporisation (fig. 5.4 / K)
Réglable par positions.
Il est possible de régler la temporisation souhaitée entre 30 s et 30 min avec le bouton de réglage. Si le seuil de luminosité est dépassé (logique présentielle), le détecteur s'éteint après écoulement de la temporisation.

Mode à impulsions
Si vous réglez le bouton de réglage sur , l'appareil est en mode à impulsions, c'est-à-dire que la sortie sera mise sous tension pendant 2 s environ (p. ex. pour une minuterie de cage d'escalier). Ensuite, le détecteur ne réagit pas aux mouvements pendant 8 s environ.
Dans le mode à impulsions, en raison de l'éblouissement par lumière étrangère, uniquement un fonctionnement diurne est possible.

Mode IQ (IQ) ⎍
Si vous réglez le bouton de réglage, la temporisation s'adapte de manière dynamique, par auto-apprentissage, au comportement de l'utilisateur. Le cycle temporaire optimum est établi par un algorithme d'apprentissage.
La durée minimale est de 5 min, au maximum de 20 min.

Réglage du seuil de déclenchement (fig. 5.4 / L)
Le seuil de déclenchement souhaité peut être réglé par niveaux d'env. 2 à 1000 lx.

– Bouton de réglage positionné sur = ☾ fonctionnement nocturne (env. 2 lx)

– Bouton de réglage positionné sur = ☼ fonctionnement diurne (env. 1000 lx)

➜ Tableau « Exemples d'utilisation »

Réglages effectués en usine des interrupteurs DIP
DIP 1 à DIP 5 = OFF

DIP 1 – (NORM./TEST) mode normal/mode test (fig. 5.4)
Le mode test est prioritaire devant tous les autres réglages de l'interrupteur à détection et sert à contrôler le bon fonctionnement et la zone de détection. Indépendamment de la luminosité, l'interrupteur à détection allume la lumière dans la pièce en cas de mouvement pour une temporisation d'env. 5 s (LED bleue clignote en cas de détection). En mode normal, toutes les valeurs réglées individuellement (bouton de réglage) sont valables. Également sans charge raccordée, l'interrupteur à détection peut être réglé au moyen de la LED bleue. Le mode test du commutateur DIP ne se referme pas automatiquement.

DIP 2 – (AUTO./MAN) entièrement automatique/semi-automatique (fig. 5.4)
Entièrement automatique : (AUTO)
L'éclairage s'allume automatiquement en fonction de la luminosité si un mouvement est détecté et s'éteint lorsque la luminosité augmente et une fois la temporisation écoulée. Il peut être actionné manuellement à tout moment.
Pour cela, le système automatique d'allumage est interrompu momentanément.

Semi-automatique : (MAN)
L'éclairage ne s'éteint qu'automatiquement. L'éclairage s'allume manuellement et il faut appuyer sur le bouton pour allumer la lumière. La lumière reste allumée pendant la temporisation réglée.

DIP 3 – (used / not used) (fig. 5.4)
En position « used », le bouton intégré (A) ainsi qu'un bouton raccordé en option à l'entrée S sont activés. En position « not used », le bouton intégré (A) ainsi qu'un bouton raccordé en option à l'entrée S sont désactivés et n'a donc aucune fonction. L'interrupteur a, en outre, une influence sur la mise en réseau avec la ligne P. (➜ « 4. Branchement électrique »)

DIP 4 – (ON / ON/OFF) (fig. 5.4)
En position ON-OFF, l'éclairage peut être allumé ou éteint manuellement à tout moment (exception mode à impulsions : pas d'ARRÊT manuel). En position ON, une extinction manuelle n'est plus possible. À chaque actionnement du bouton, la temporisation démarre à nouveau.
Bouton pour fonction d'éclairage la fonction du bouton intégré (A) dépend de la configuration du détecteur et de la situation actuelle de fonctionnement.

➜ Tableau « Fonction d'éclairage »

RÉGLAGE DU SEUIL DE DÉCLENCHEMENT

Exemples d'utilisation	Valeurs de consigne de luminosité
Fonctionnement nocturne	min.
Couloirs, entrées	1
Escaliers, escaliers roulants, tapis roulants	2
Salles d'eau, toilettes, locaux électriques, cantines	3
Zones de vente, jardins d'enfants, pièces de maternelle, gymnases	4
Zones de travail : salles de bureaux, de conférence et de réunion, salles pour travaux de montage de précision, cuisines	5
Zones de travail exigeant une bonne visibilité : laboratoires, postes de travail pour dessins techniques ou travaux de précision	>=6
Fonctionnement diurne	max.

Remarque : selon le lieu d'installation, une correction du réglage peut s'avérer nécessaire. La luminosité est mesurée par le détecteur.

FONCTION D'ÉCLAIRAGE

Mode interrupteur DIP 2	Configuration du bouton pour l'interrupteur DIP 4	État	Fonction du bouton
Entièrement automatique	ON/ON-OFF	L'éclairage est éteint	Éclairage est allumé pour la temporisation réglée
Entièrement automatique	ON-OFF	L'éclairage est allumé	L'éclairage est éteint pour la temporisation réglée et est post-déclenché en cas de mouvement détecté (mode inversé/mode présentation)
Entièrement automatique	ON	L'éclairage est allumé	La temporisation réglée est post-déclenchée
Semi-automatique	ON/ON-OFF	L'éclairage est éteint	L'éclairage est allumé pour la temporisation réglée
Semi-automatique	ON-OFF	L'éclairage est allumé	L'éclairage est éteint jusqu'à la prochaine activation
Semi-automatique	ON	L'éclairage est allumé	La temporisation réglée est post-déclenchée

ACCESSOIRES

Télécommande utilisateur RC5
Fonction supplémentaire RC5
– Lumière ALLUMÉE/ÉTEINTE 4 h
– Réinitialisation de l'utilisateur
– 100 h « burn in » (rodage)
– Mode de présentation

Télécommande de service RC8
Fonctions supplémentaires RC8
– Réglage de la portée
– Temporisation des CH1/CH2
– Temporisation de démarrage / Surveillance de la pièce CH2
– Mode test / Mode normal
– Réglage du seuil de déclenchement
– Fonctionnement nocturne
– Fonctionnement diurne
– Teach-In (apprentissage)
– Mode automatique / manuel
– Réinitialisation
– Mode IQ

Smart Remote
– Commande via le smartphone ou la tablette
– Remplace toutes les télécommandes
– Charger l'appli nécessaire et se connecter via Bluetooth

ÉLIMINATION

Les appareils électriques, les accessoires et les emballages doivent être soumis à un recyclage respectueux de l'environnement.
Ne jetez pas les appareils électriques avec les ordures ménagères !

Uniquement pour les pays de l'UE :
conformément à la directive européenne en vigueur relative aux appareils électriques et électroniques usagés et à son application dans le droit national, les appareils électriques qui ne fonctionnent plus doivent être collectés séparément des ordures ménagères et doivent faire l'objet d'un recyclage écologique.

CARACTÉRISTIQUES TECHNIQUES

Dimensions l × H × P	80 × 80 × 50 mm	
Tension du réseau	220-240 ~V / 50/60 HZ	
Technologie de détection	Détecteur infrarouge passif (IR) / Hyperfréquence (HF)	
Portée	IR max. 20 m (tangentielle) / max. 4 m (radiale) / HF max. 8 m *	
Angle de détection	180°	
Puissance	Lampe à incandescence / halogène	2000 W
	Tubes fluorescents ballasts électroniques	1000 W
	Tubes fluorescents non compensés	1000 VA
	Tubes fluorescents compensés en série	400 VA
	Tubes fluorescents compensés en parallèle	500 VA
	Lampes halogènes basse tension	2000 VA
	LED < 2 W	100 W
	2 W < LED < 8 W	300 W
	LED > 8 W	600 W
	Charge capacitive	176 µF
Puissance, sortie de commutation 2 Présence (uniquement COM 2)	max. 230 W/230 V max. 1A, (cos ϕ = 1) pour CVC (chauff./ventil./climatis.)	
Réglage de la valeur de luminosité	de 10 à 1000 lx, ∞ / lumière diurne	
Sortie de commutation 1	de 30 s à 30 min, mode impulsions (env. 2 s), temporisation mode IQ (adaptation automatique au profil d'utilisation)	
Sortie de commutation 2 uniquement COM2 pour CVC	Minuterie temporisation de l'allumage entre 0 s et 10 min. Temporisation de 5 à 15 min via (RC) Temporisation de 1 min à 2 h via Smart Remote Surveillance automatique de la pièce	
Hauteur d'installation	1,1 m	
Temporisation	de 30 s à 30 min	
IP/Indice de protection	IP20	
Intervalle de température	de 0 °C à + 40 °C	

* La portée du modèle HF 180 dépend fortement des spécificités locales à des angles extrêmes.

DYSFONCTIONNEMENTS

Problème	Cause	Solution
La lumière ne s'allume pas	■ Pas de tension d'alimentation ■ Valeur en lux sélectionnée trop faible ■ Pas de détection de mouvement	■ Vérifier la tension de raccord ■ Augmenter la valeur en lux lentement jusqu'à ce que la lumière s'allume ■ Assurer une vue libre sur le détecteur ■ Vérifier la zone de détection
La lumière ne s'éteint pas	■ Valeur en lux trop élevée ■ La temporisation touche à sa fin ■ Sources de chaleur gênantes comme par ex. les radiateurs soufflants, les portes et les fenêtres ouvertes, les animaux domestiques, une ampoule / un projecteur halogène, des objets en mouvement	■ Réduire la valeur en lux ■ Attendre l'écoulement de la temporisation, la réduire le cas échéant ■ Masquer les sources de brouillage avec des autocollants
Le détecteur s'éteint malgré une présence	■ Temporisation trop courte ■ Seuil de luminosité trop faible	■ Augmenter la temporisation ■ Modifier le réglage du seuil de déclenchement
Le détecteur s'éteint trop tard	■ Temporisation trop longue	■ Réduire la temporisation
Le détecteur s'allume trop tard en cas de sens de passage frontal	■ En cas de sens de passage frontal, la portée est réduite	■ Monter des détecteurs supplémentaires ■ Réduire l'écart entre deux détecteurs
Le détecteur ne s'allume pas malgré obscurité et présence	■ Valeur en lux sélectionnée trop faible	■ Détecteur désactivé avec interrupteur / bouton ? ■ Mode semi-automatique ? ■ Augmenter le seuil de clarté
Le bouton n'a pas de fonction	■ Bouton désactivé ?	■ Contrôler le réglage de l'interrupteur DIP 3

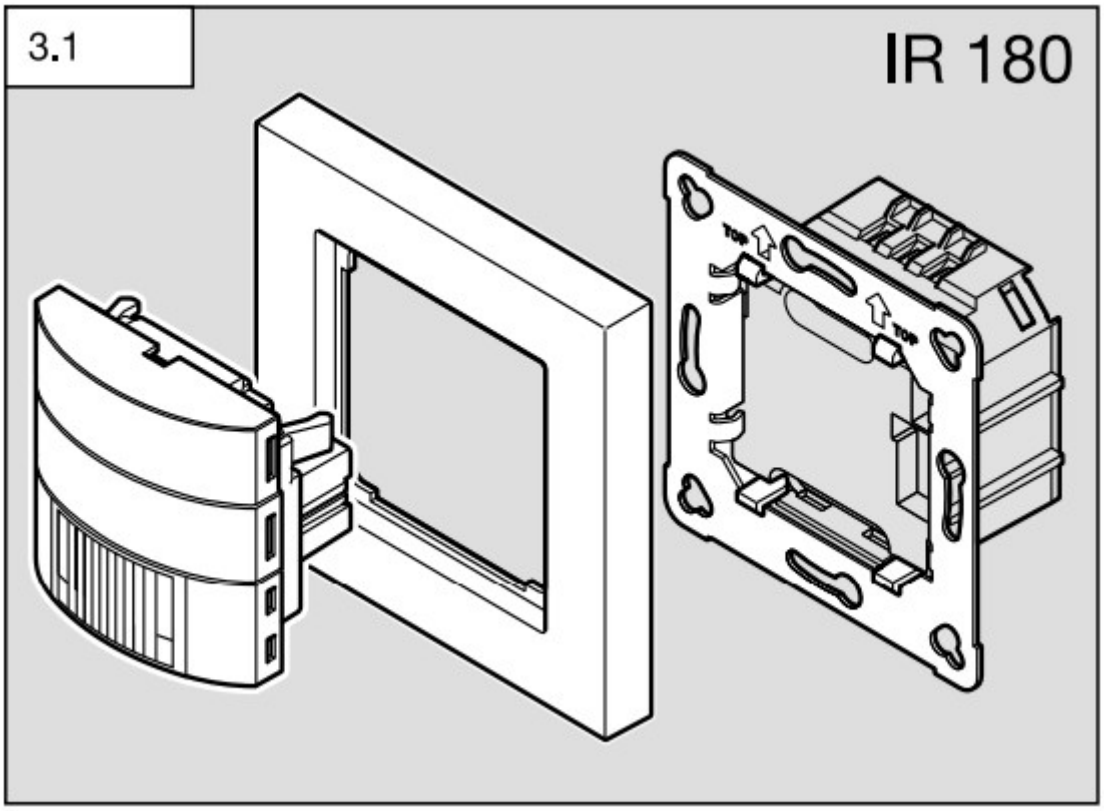
3.1
IR 180
TOP
TOP

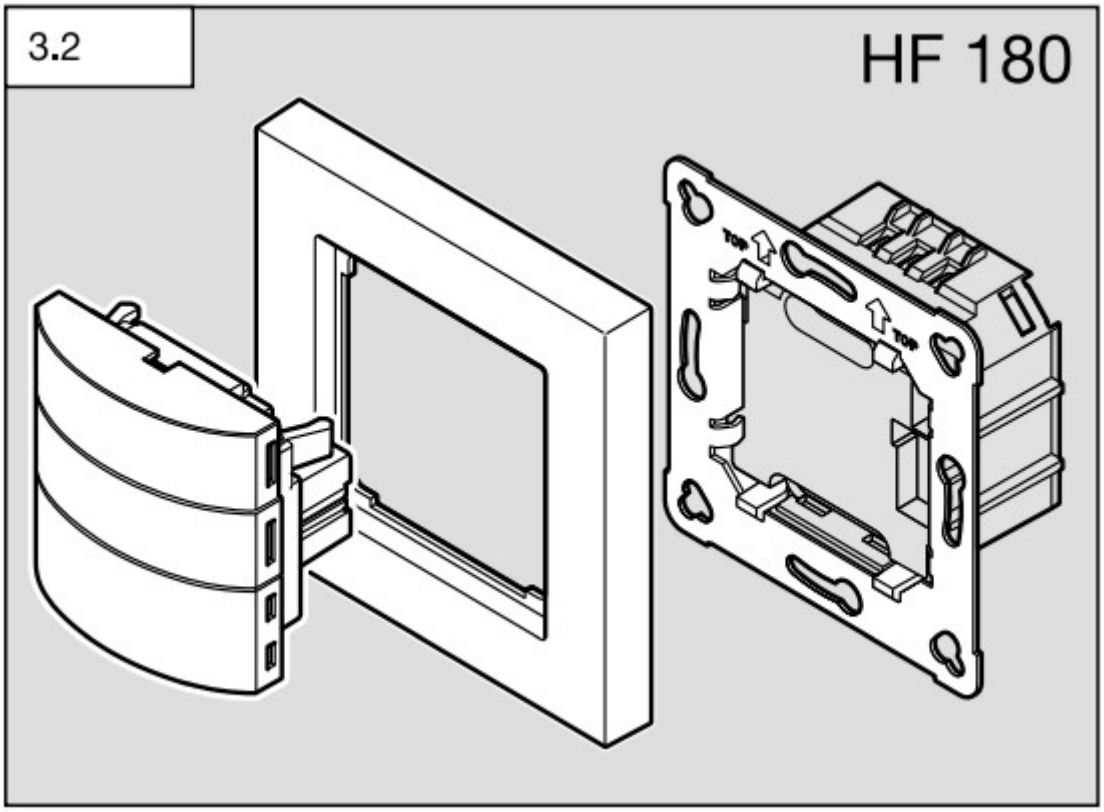
3.2
HF 180
TOP
TOP

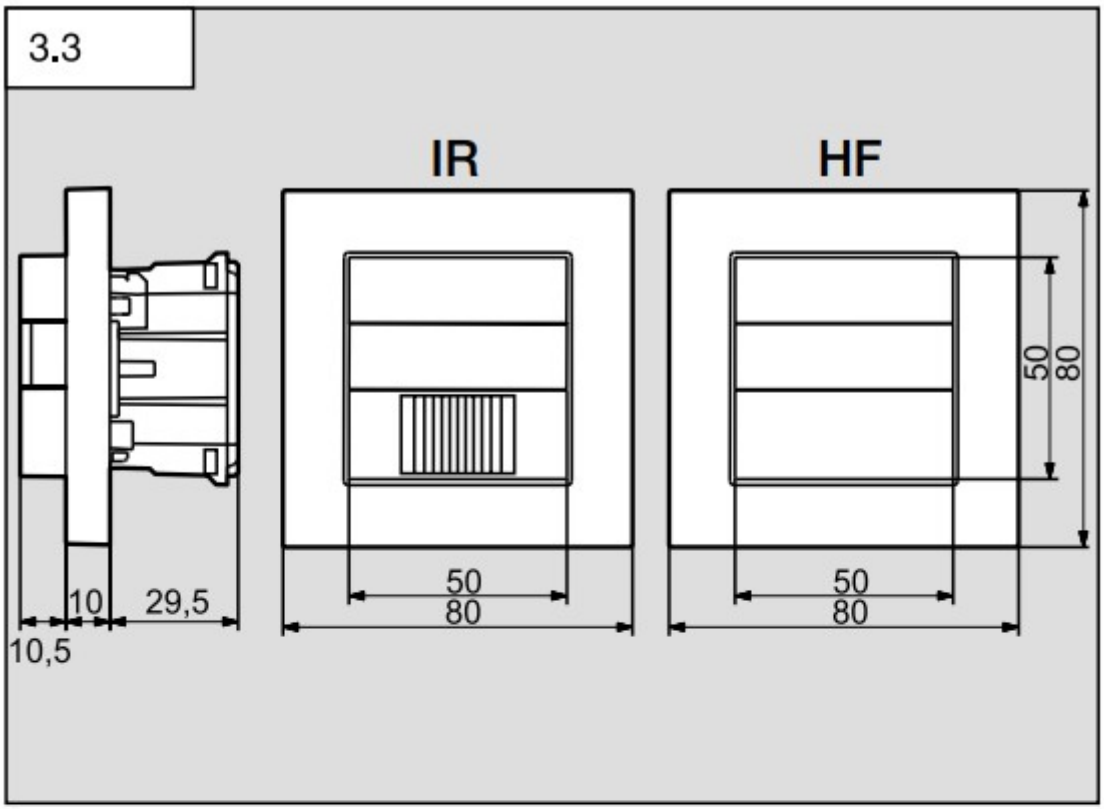
3.3
IR
HF
10,5
10
29,5
50
80
50
80
50
80

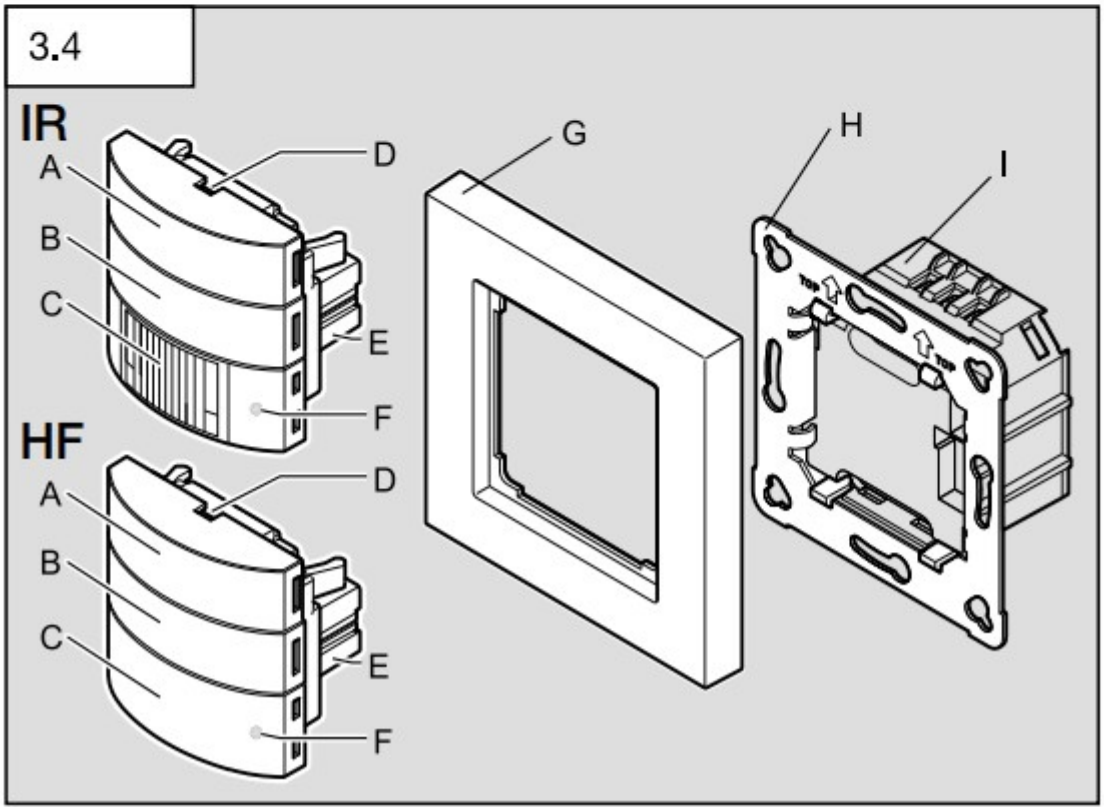
3.4
IR
A
B
C
D
E
F
HF
A
B
C
D
E
F
G
H
I

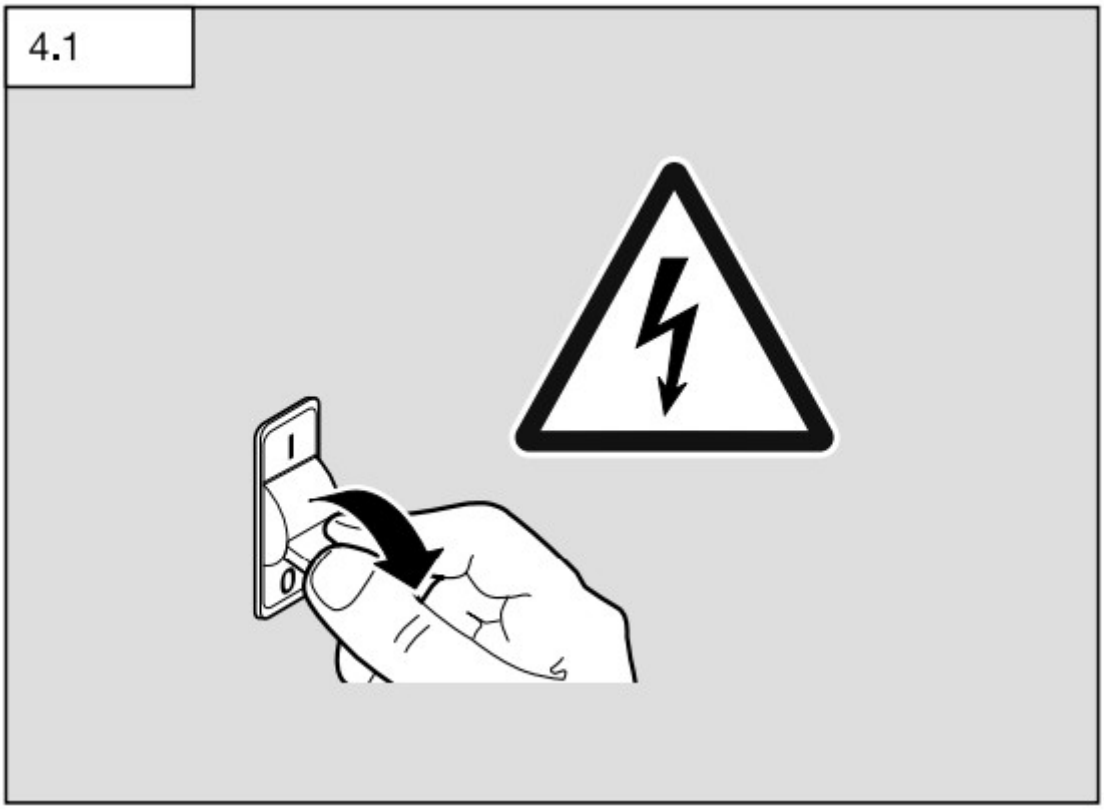
4.1
I
0

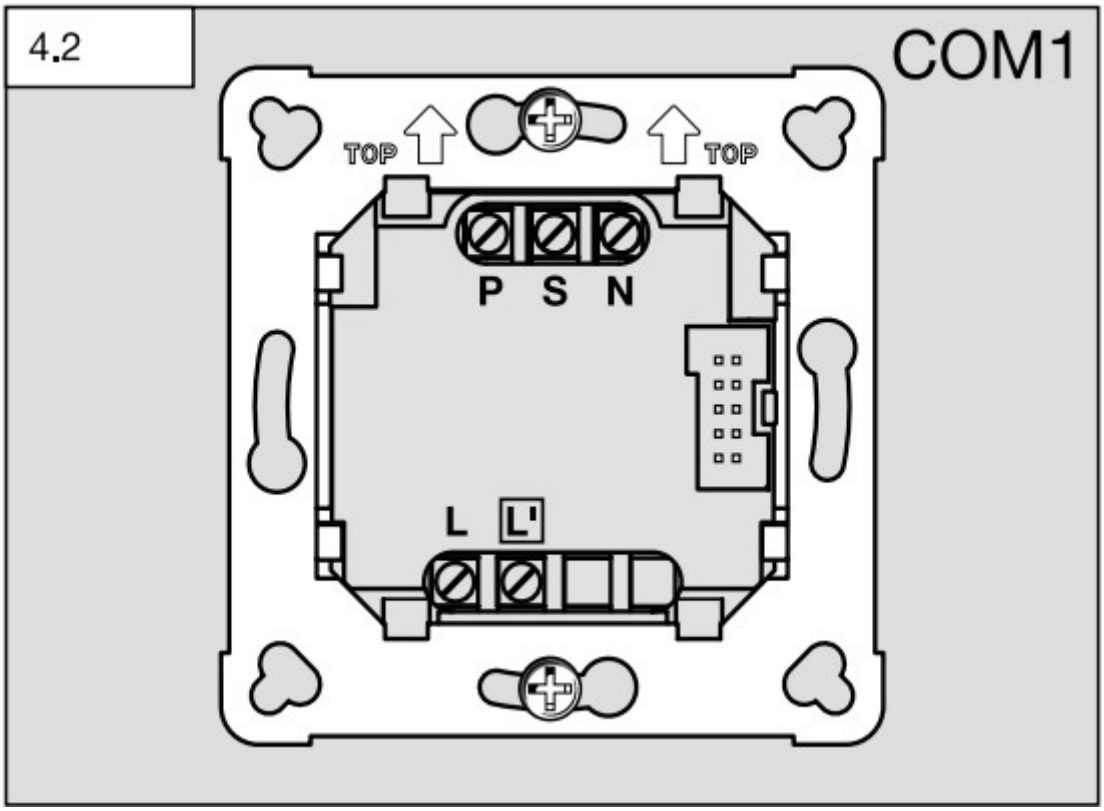
4.2
COM1
TOP
TOP
P S N
L
L'

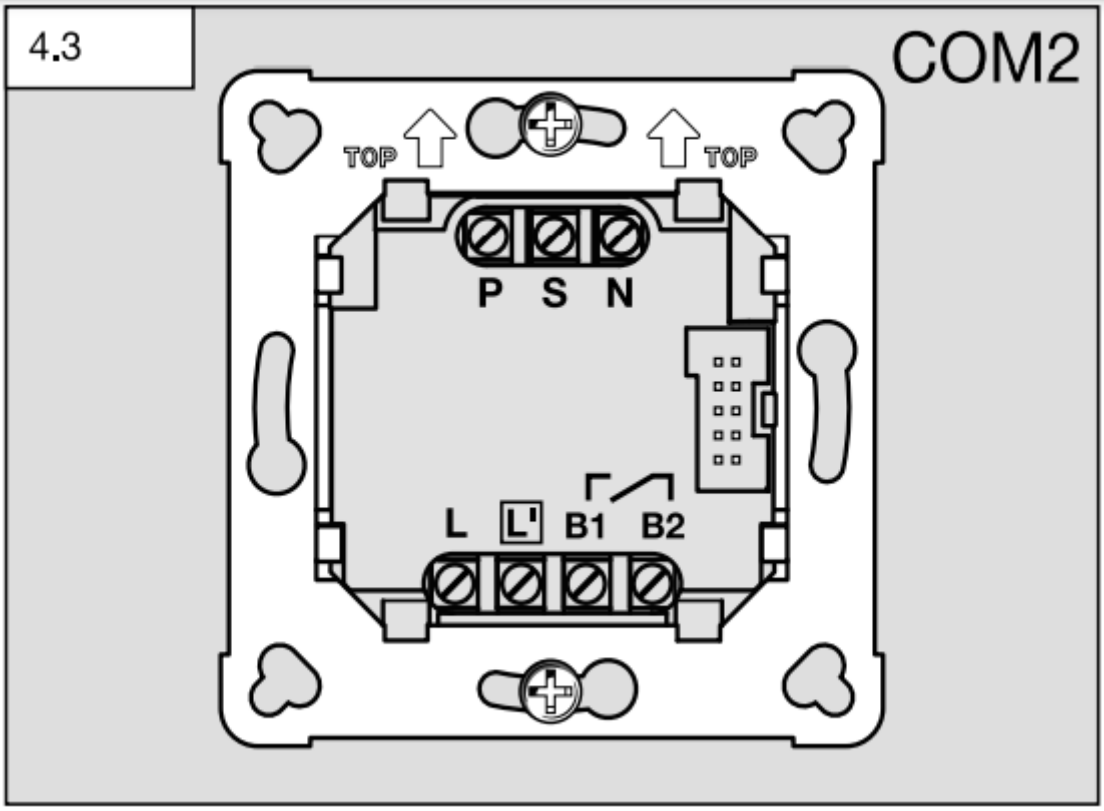
4.3
COM2
TOP
TOP
P S N
L
L'
B1
B2

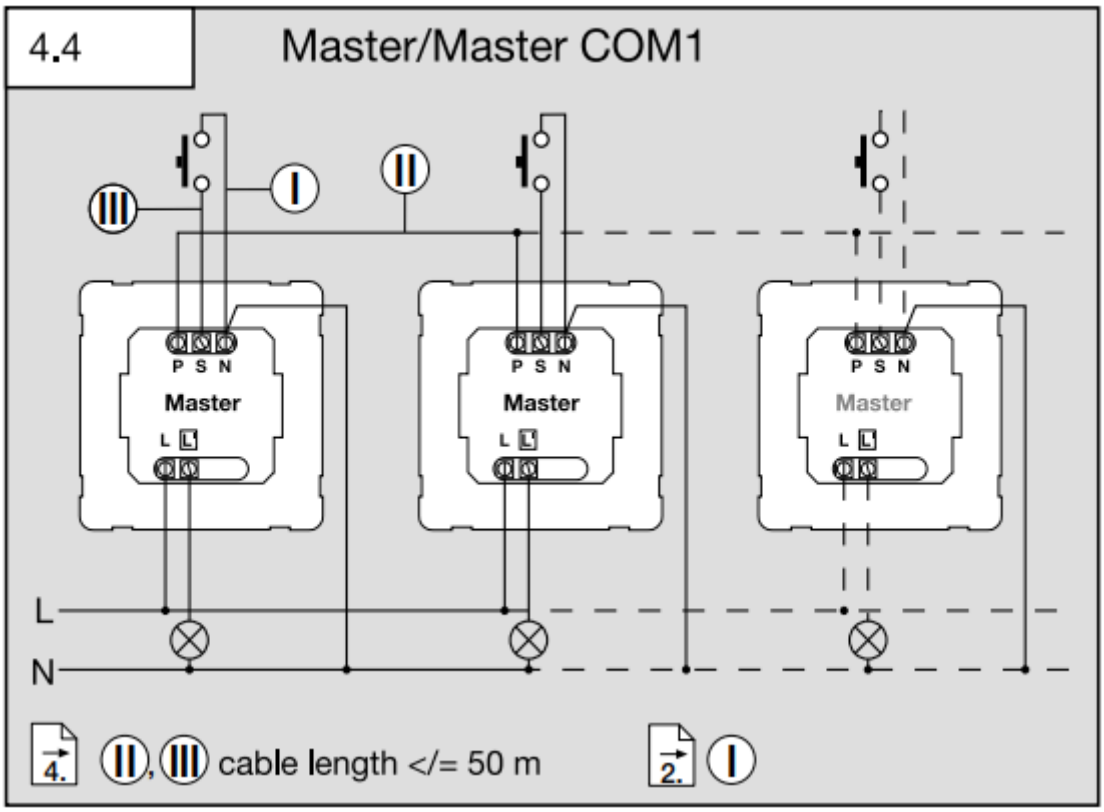
4.4
Master/Master COM1
I
II
III
P S N
Master
L L'
P S N
Master
L L'
P S N
Master
L L'
L
N
4.
II, III cable length </= 50 m
2.
I

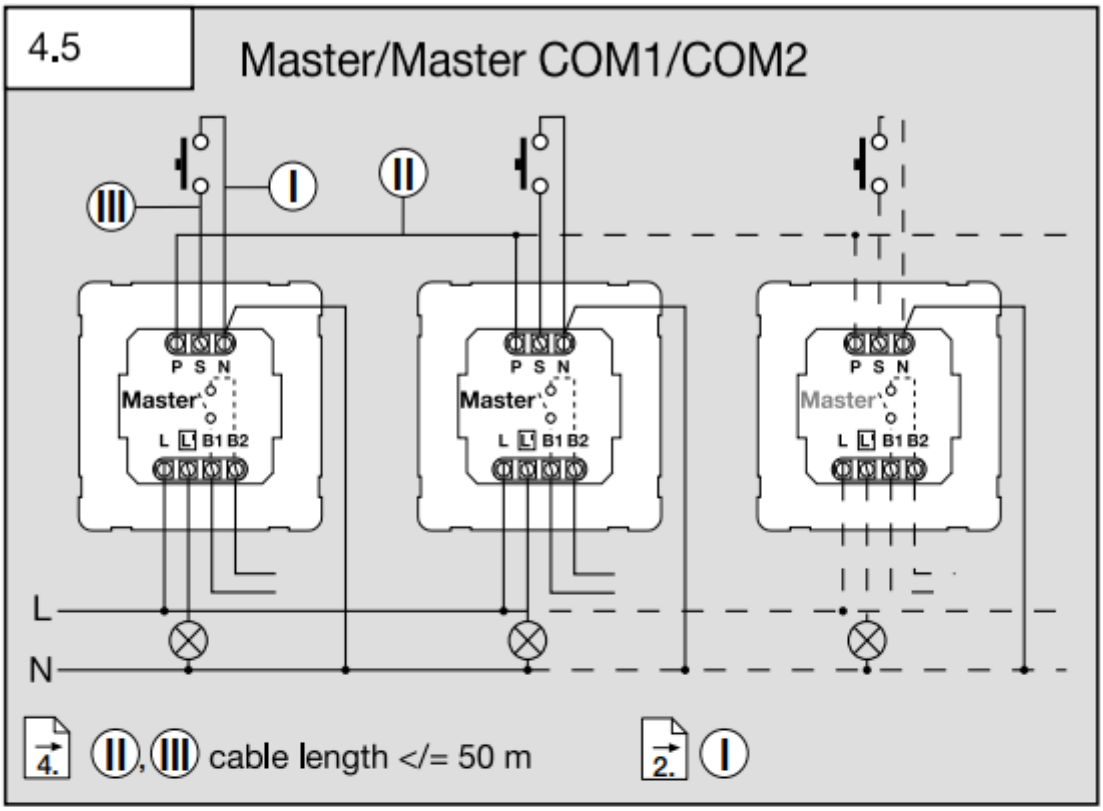

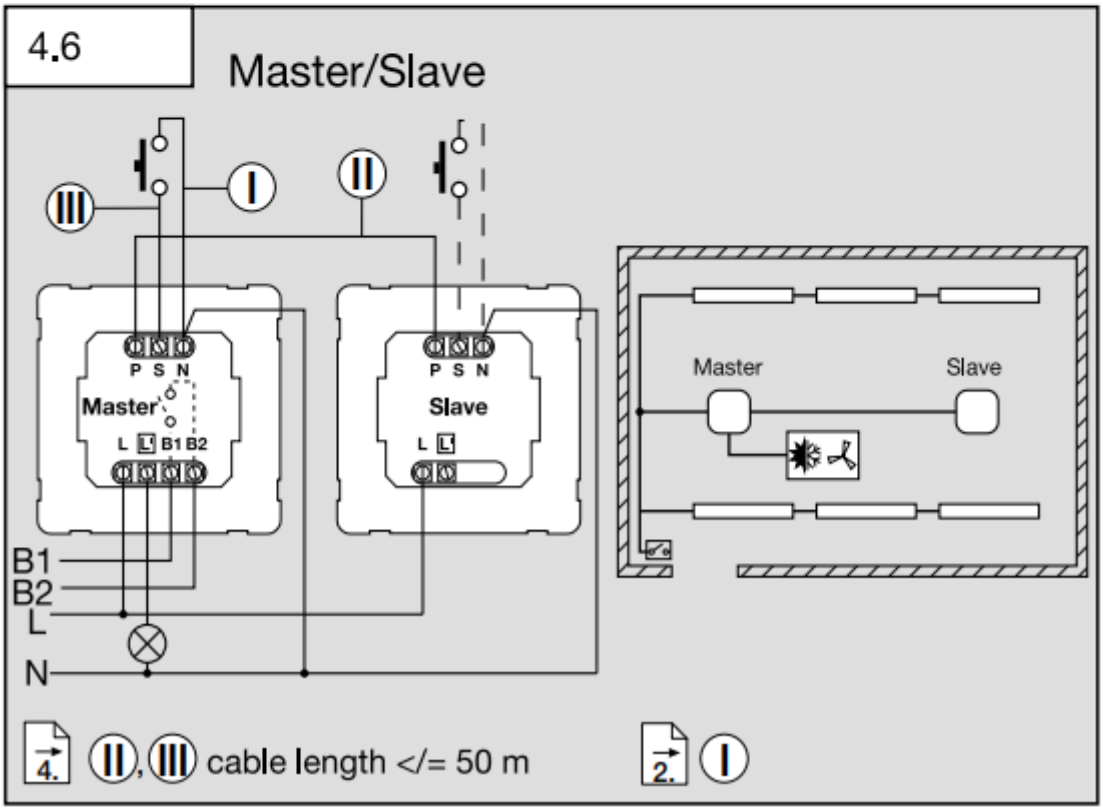

+33 (0)3 87 88 78 85 +33 (0)3 87 88 78 86 contact@ses-automation.fr www.ses-automation.fr

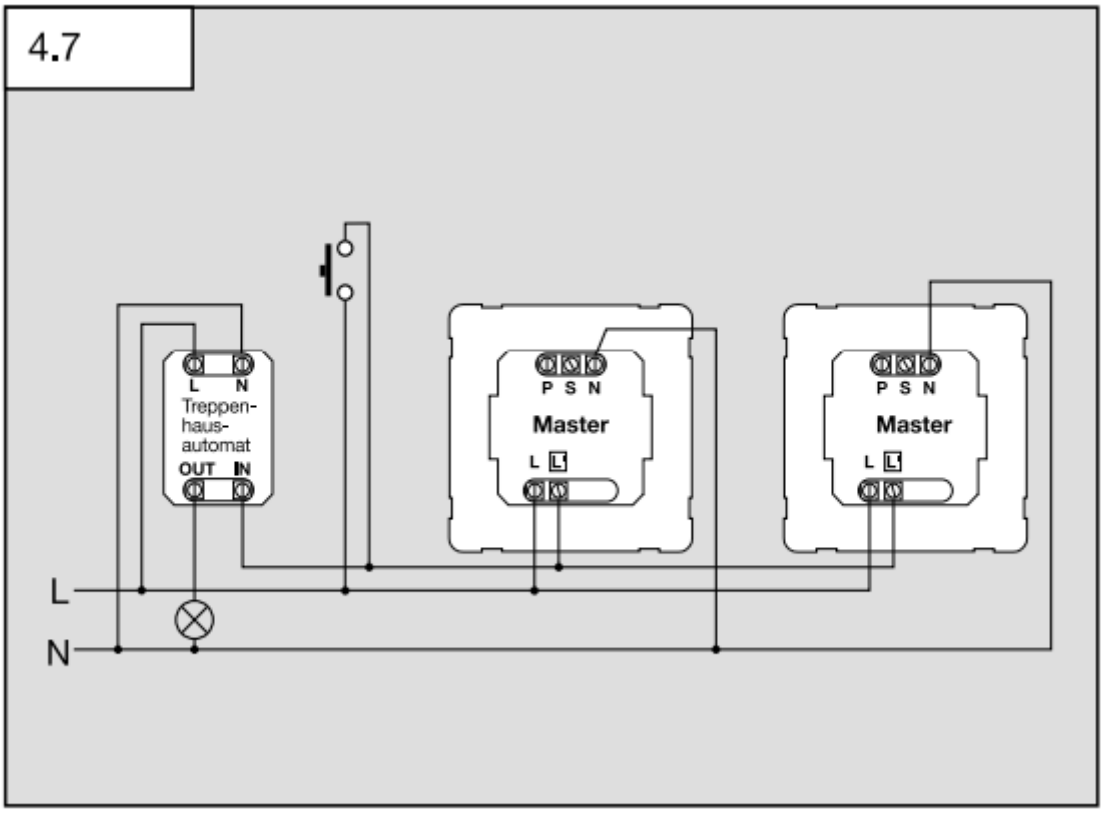
4.7
L N
Treppen-
haus-
automat
OUT IN
P S N
Master
L L'
P S N
Master
L L'
L
N

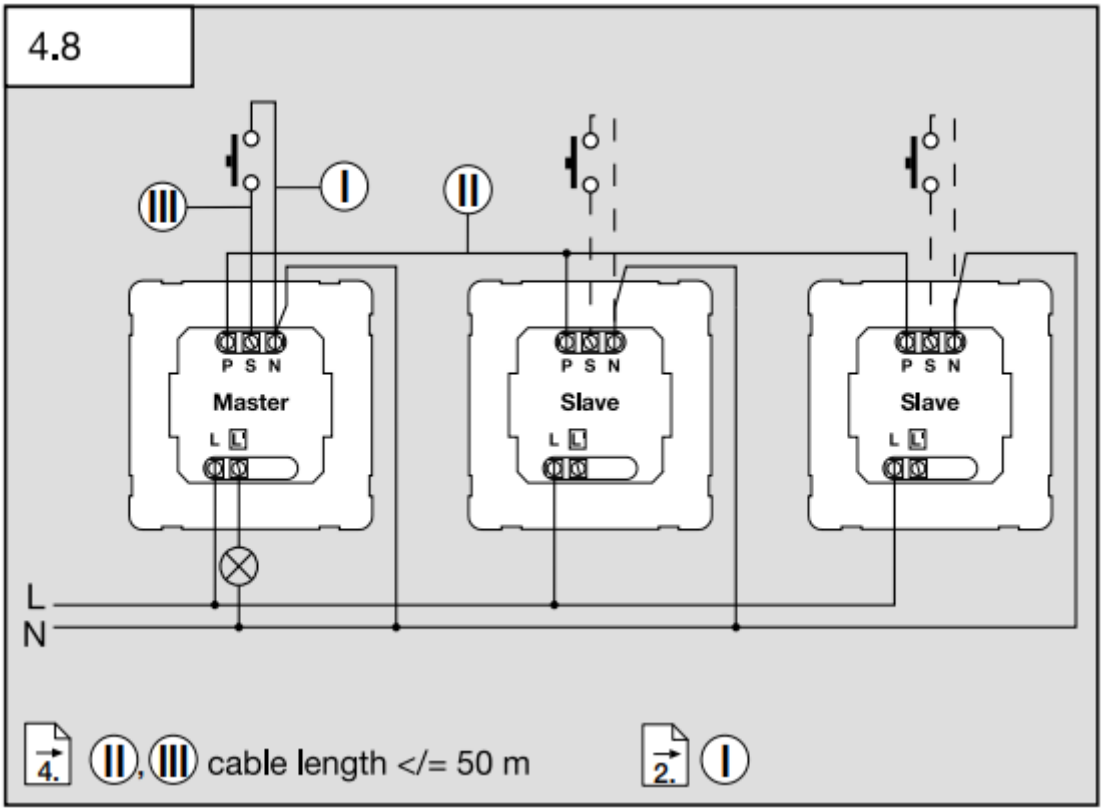
4.8
III
I
II
P S N
Master
L L'
P S N
Slave
L L'
P S N
Slave
L L'
L
N
4.
II, III cable length </= 50 m
2.
I

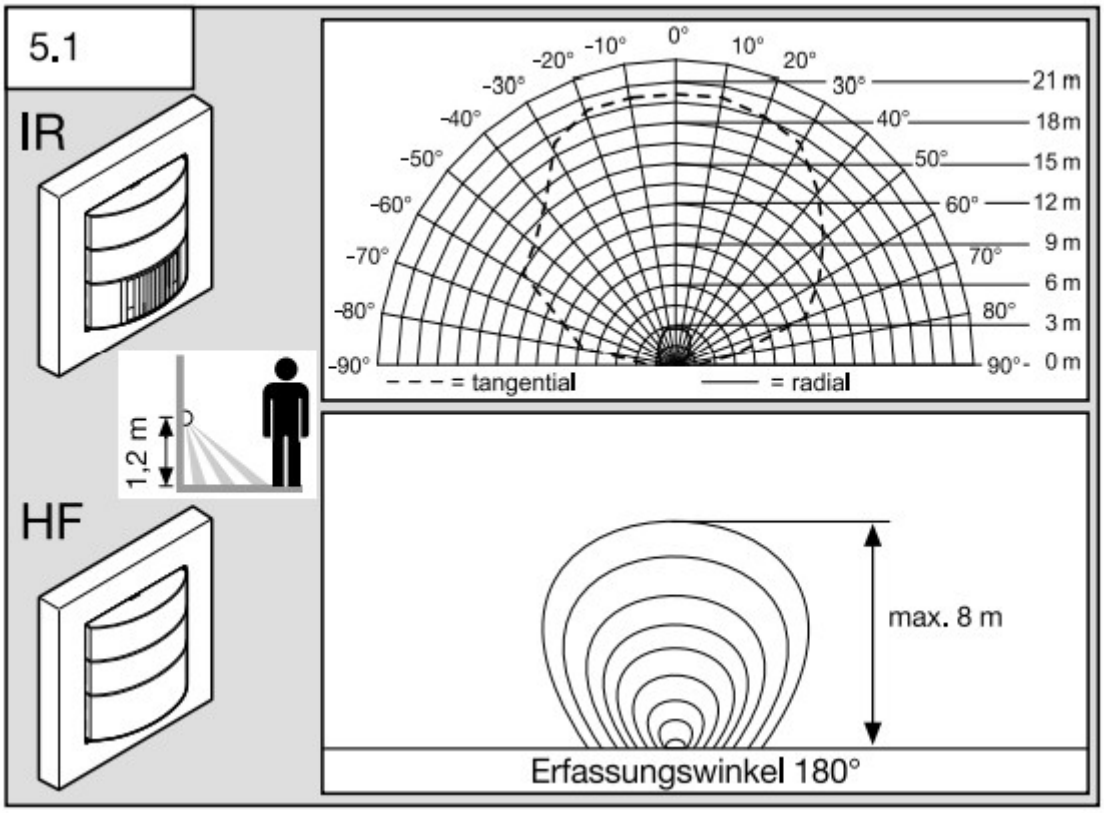
5.1
IR
HF
1,2 m
0°
-10°
10°
-20°
20°
-30°
30°
-40°
40°
-50°
50°
-60°
60°
-70°
70°
-80°
80°
-90°
90°
21 m
18 m
15 m
12 m
9 m
6 m
3 m
0 m
– – – = tangential
—— = radial
max. 8 m
Erfassungswinkel 180°

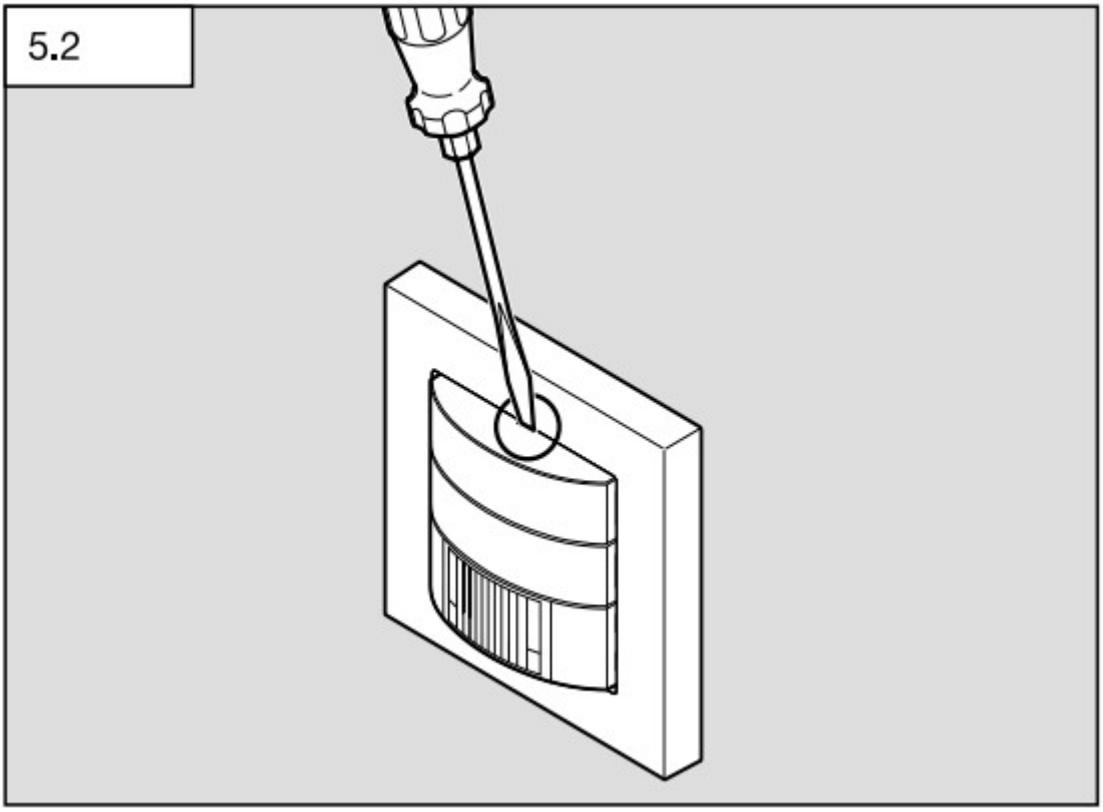
5.2

5.3

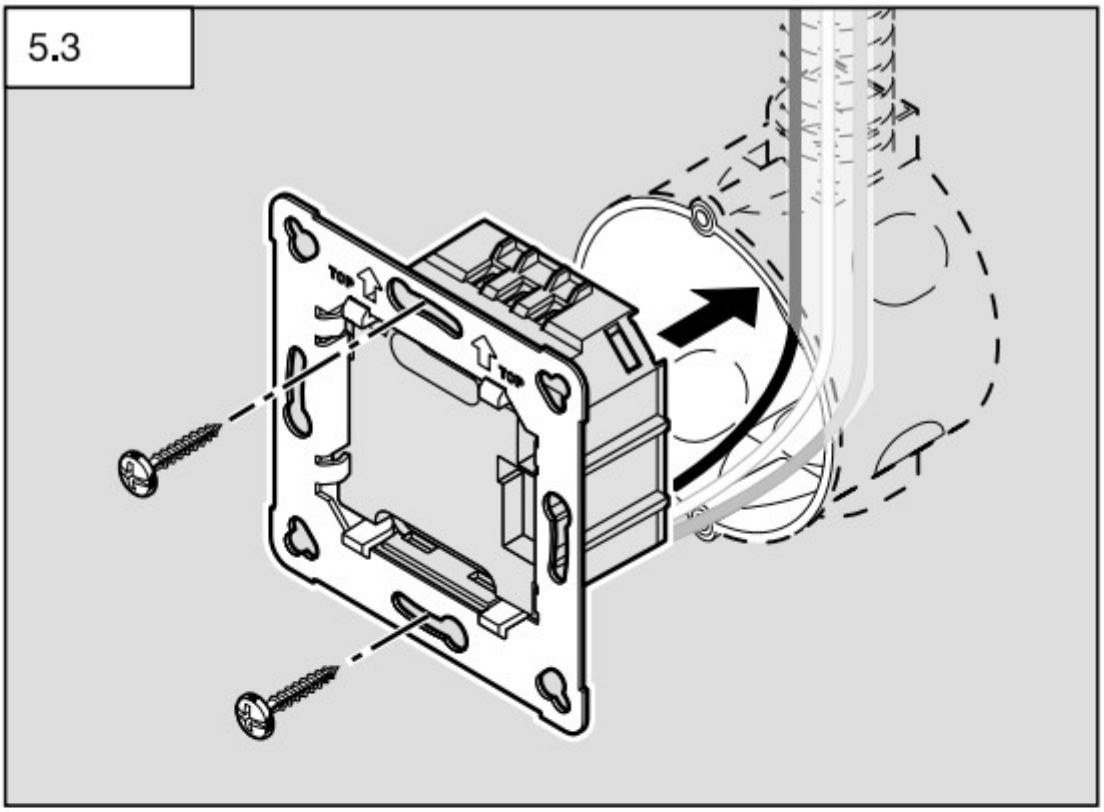
TOP
TOP

5.4

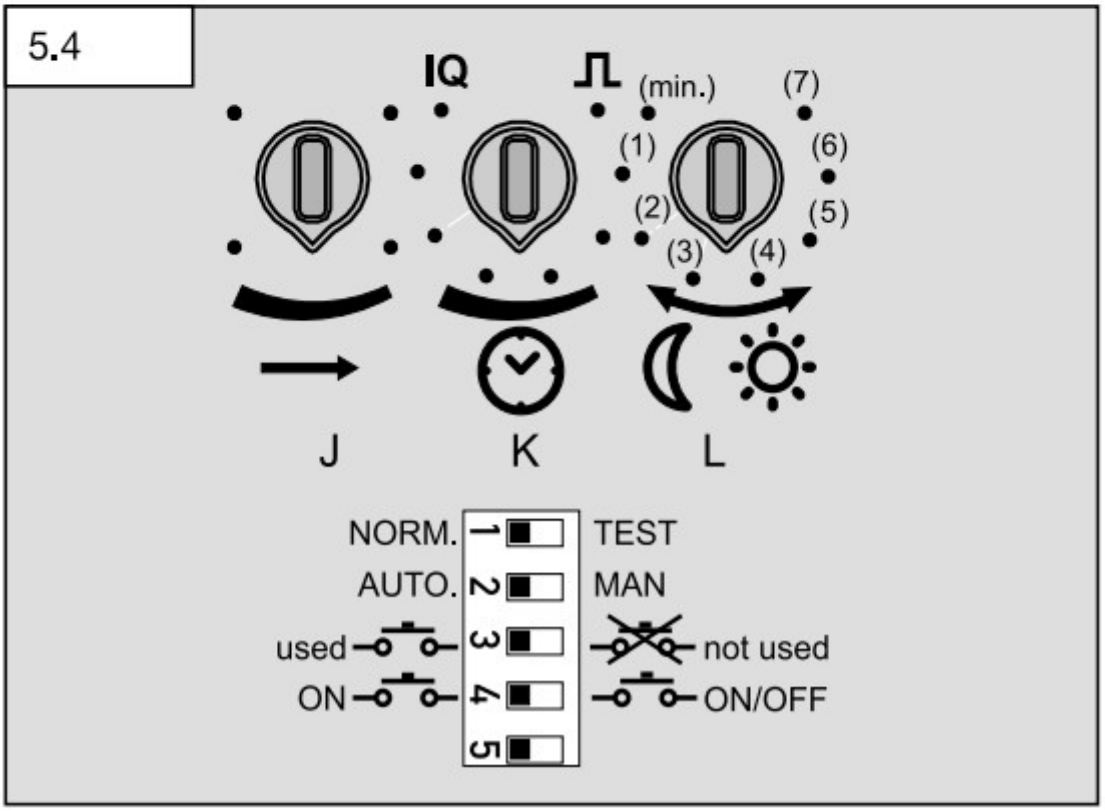
IQ
(min.)
(7)
(1)
(6)
(2)
(5)
(3)
(4)
J
K
L
NORM.
1
TEST
AUTO.
2
MAN
used
3
not used
ON
4
ON/OFF
5

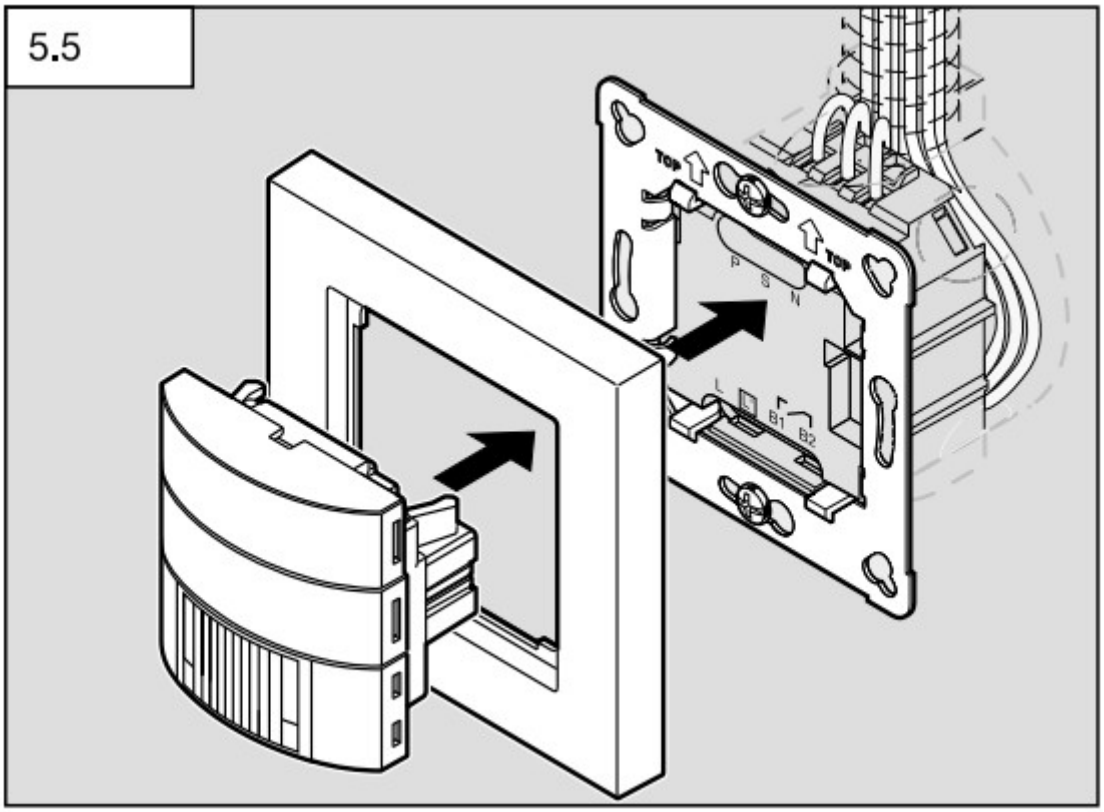
5.5
TOP
TOP
P
S
N
L
B1
B2

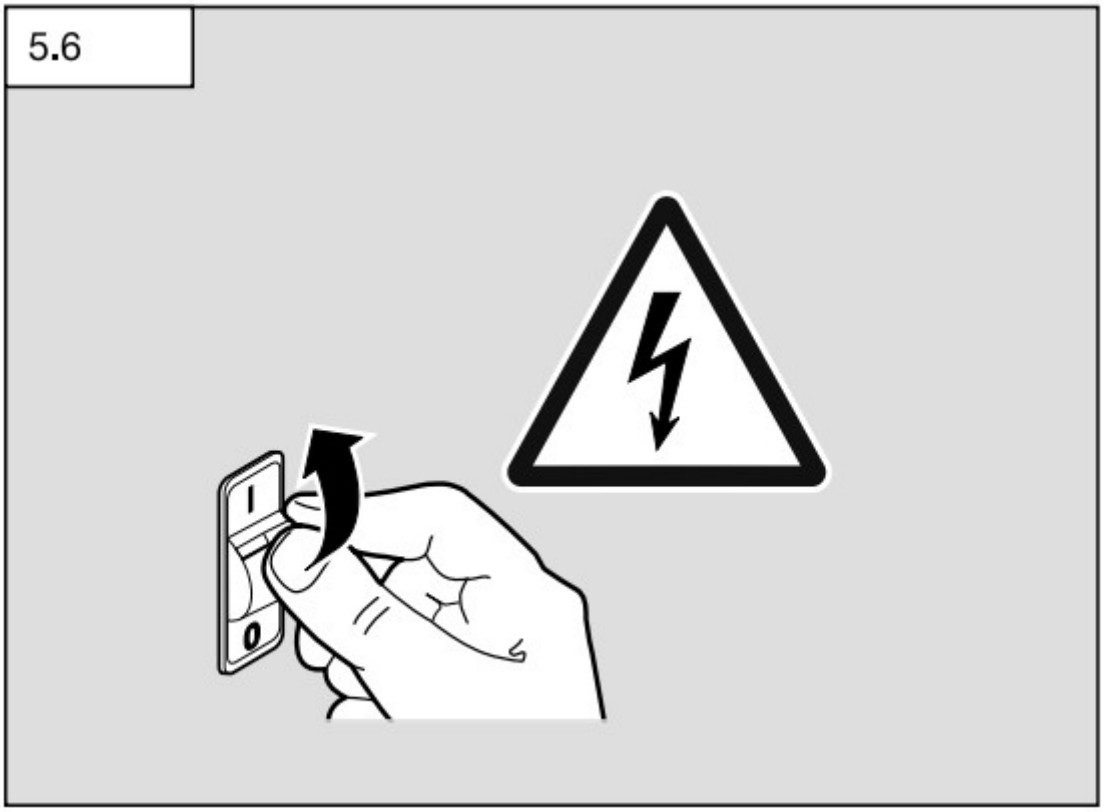
5.6
I
0