S-IS-345-MX-HIGHBAY_KNX_E_S033941S :

Détecteur de mouvement

CONSIGNES DE SÉCURITÉ GÉNÉRALES

Avant toute intervention sur le détecteur, couper l'alimentation électrique !
● L'installation doit être effectuée par un professionnel conformément aux directives locales d'installation (NF-C 15100, VDE 08 29) (DIN EN 5000 90).
● Dans un environnement présentant des appareils basse tension, un montage incorrect est susceptible de causer de graves dommages matériels ou de mettre en danger la santé des personnes.
● Il est interdit de raccorder cet appareil à basse tension (230 V CA) car il est prévu pour des circuits très basse tension.
● Utiliser uniquement des pièces de rechange d'origine.
● Les réparations ne doivent être effectuées que par des ateliers spécialisés.

Is 3360, IS 3360 MX, IS 345, IS 345 MX, IS 3180 KNX

Utilisation conforme aux prescriptions
- Les modèles IS 3360 MX KNX et IS 345 MX KNX sont destinés au montage au plafond à l'intérieur.
- Les modèles IS 3360 KNX et IS 345 KNX sont destinés au montage au plafond à l'intérieur et à l'extérieur.
- Le modèle IS 3180 KNX convient au montage mural à l'intérieur et à l'extérieur.
- Les variantes encastrées ne conviennent qu'au montage à l'intérieur.

Le détecteur infrarouge est conçu pour la commutation automatique de l'éclairage. Il n'est toutefois pas prévu pour les alarmes spéciales anti-intrusion car il n'est pas protégé contre le vandalisme. Le détecteur de mouvement est muni de pyrodétecteurs qui détectent le rayonnement de chaleur invisible émis par les corps en mouvement (personnes, animaux, etc..). Ce rayonnement de chaleur capté est ensuite traité par un système électronique qui met en marche l'appareil raccordé (par ex. Un luminaire). De plus, la LED rouge intégrée s'allume. Les obstacles comme les murs ou les vitres s'opposent à la détection du rayonnement de chaleur et empêchent toute commutation. En option, tous les réglages du fonctionnement peuvent être effectués par le biais des télécommandes RC6, RC7 et de la télécommande Smart Remote.

Contenu de la livraison montage en saillie
Contenu de la livraison montage encastré

Vue d'ensemble de l'appareil
A LED d'état
B Bouton de programmation
C Module de charge pour le câble d'alimentation en saillie
D Module de charge pour le câble d'alimentation encastré
E Capot rond ou carré
F Module de détection
G Cache enfichable

Dimensions du produit
En saillie/encastré
IS 3360 KNX, IS 3360 MX KNX, IS 345 KNX
En saille/encastré
IS 345 MX KNX
En saille/montage mural
IS 3180 KNX

CONSEILS D'INSTALLATION

Schéma de raccordement

Un support mural d'angle est disponible en option pour le montage du modèle IS 3180 KNX.

- Version en Saillie
Si les joints en caoutchouc sont détériorés, il faut assurer l'étanchéité des ouvertures de passage des câbles avec un bouchon à double membrane M16 ou M20 (indice de protection minimum IP54)

Un trou d'évacuation de l'eau de condensation est préformé à côté des joints d'étanchéité (foret de 5mm de diamètre) pour monter l'appareil au mur. Il faut l'ouvrir si nécessaire.

MONTAGE

- Contrôler l'absence de dommages sur toutes les pièces.
- Ne pas mettre le produit en service en cas de dommage.
- Choisir l'emplacement de montage approprié en tenant compte de la portée et de la détection des mouvements

Etapes de montage câble d'alimentation encastré
Etapes de montage câble d'alimentation en saillie
IS 3360 KNX, IS 3360 MX-HIGHBAY KNX, IS 345 KNX MX HIGHBAY KNX
Etapes de montage câble d'alimentation ou saillie (montage mural) IS 3180 knx
- Retirer le capot du module de détection.
- Débrancher le module de détection du module de charge

Montage encastré
- Brancher le connecteur enfichable
- Appuyer sur le bouton de programmation
- Utiliser les vis de fixation et monter le module de charge
- Procéder aux réglages

Montage en saille
- Utiliser les vis de fixation et monter le module de charge
- Brancher le connecteur enfichable.
- Appuyer sur le bouton de programmation
- Procéder aux réglages
- Assembler et visser le module de détection et le module de charge.
- Emboîter le capot

Limitation de la portée
Il est possible de régler la zone de détection de façon optimale en fonction des besoins.
- En réglant la lentille
- En utilisant le cache enfichable

● Desserrer les vis ou les retier complètement pour régler la portée souhaitée.
● Faire glisser la lentille dans la zone souhaitée.
● Le cache enfichable fourni sert à masquer le nombre voulu de segments de lentille ou à limiter spécifiquement la portée.
● Fixer ensuite la lentille avec les vis

Zone de détection/Portée

IS 3360 KNX
IS 3360 MX KNX

Hauteur d'installation	Portée
14 m	10 m
9 m	14 m
6 m	16 m
2,8 m	18 m

IS 345 KNX
IS 345 MX KNX

Hauteur d'installation	Portée
14 m	30 m × 4
10 m	25 m × 4
8 m	20 m × 4
6 m	15 m × 4
4 m	10 m × 4

IS 3180 KNX

Hauteur d'installation	Lentille 20 m			Lentille 8 m		
	position de réglage	portée tangentielle	portée radiale	position de réglage	portée tangentielle	portée radiale
1,5 m	8	5 m	2,5 m	4	3 m	2,0 m
	–	6 m	2,5 m	–	5 m	2,5 m
	–	7 m	3,0 m	–	6 m	3,0 m
	–	8 m	3,0 m	–	7 m	3,0 m
	20	12 m	4,5 m	8	9 m	3,5 m
2,0 m	8	5 m	2,5 m	4	4 m	3,0 m
	–	6 m	3,0 m	–	5 m	3,0 m
	–	7 m	3,5 m	–	6 m	3,0 m
	–	10 m	4,0 m	–	8 m	3,0 m
	20	20 m	4,5 m	8	8 m	3,5 m
2,5 m	8	6 m	3,0 m	4	5 m	3,0 m
	–	8 m	4,0 m	–	7 m	3,5 m
	–	10 m	5,0 m	–	8 m	3,5 m
	–	13 m	5,0 m	–	9 m	4,0 m
	20	20 m	4,0 m	8	10 m	3,5 m
3,0 m	8	8 m	4,0 m	4	5 m	3,0 m
	–	9 m	4,5 m	–	6 m	3,0 m
	–	12 m	5,0 m	–	8 m	4,0 m
	–	17 m	4,0 m	–	10 m	4,5 m
	20	20 m	4,0 m	8	13 m	5,5 m

Remarque : 20 m sont préréglés en usine.

- Utiliser les vis de fixation et monter le module de charge
- Assembler et visser le module de détection et le module de charge
- Procéder aux réglages des fonctions
- Emboîter le capot

FONCTIONS

Régler les fonctions qui doivent être utilisées par le biais de la fenêtre paramètres « Réglages généraux » au moyen du logiciel (ETS)

1. Établir l'adresse physique et le programme d'application avec l'ETS.
2. Transmettre l'adresse physique et le programme d'application au détecteur de mouvement. Appuyer sur demande le bouton de programmation
3. Une fois la programmation terminée avec succès, la LED rouge s'éteint.

Fonction RC6
- Mode Service
- Portée, sensibilité du détecteur HF
- Calibration de la luminosité, valeur de luminosité de consigne, Teach-IN
- Temporisation commande d'éclairage
- Temporisation de démarrage chauffage, ventilation, climatisation, surveillance de la pièce, temporisation chauffage, ventilation, climatisation
- Durée de fonctionnement balisage, valeur de luminosité de consigne, Teach-In
- Mode test présence et éclairage

Fonctions RC7
- Fonction variation de lumière
- Lumière Allumée/Eteinte 4h
- Activer Mémoriser scénario
- Réinitialisation (« Reset »)

Smart Remote
- Remplace les télécommandes RC6 et RC7
- Commande via le smartphone ou la tablette
- Charger l'appli nécessaire et se connecter via Bluetooth

Fonction supplémentaires Smart Remote
- Mode programme

Fonctions de la LED
- Mode de programmation : la LED est allumée
- Fonctionnement normal : la LED reste éteinte
- Mode test : la LED s'allume dès qu'un mouvement est détecté
- Télécommande : la LED clignote env. 10 fois par seconde

Vous trouverez des descriptions détaillées dans les modes d'emploi de la télécommande correspondante

ACCESSOIRES

- Télécommande utilisateur RC6
- Télécommande de service RS7
- Smart Remote

UTILISATION/ENTRETIEN

Les conditions atmosphériques peuvent influencer le fonctionnement du détecteur de mouvement. Les rafales de vent, la neige, la pluie, la grêle peuvent entraîner un déclenchement intempestif car le détecteur ne peut pas distinguer les brusques variations de température des sources de chaleur. Si la lentille de détection se salit, la nettoyer avec un chiffon humide (ne pas utiliser de détergent)

5 ANS DE GARANTIE FABRICANT

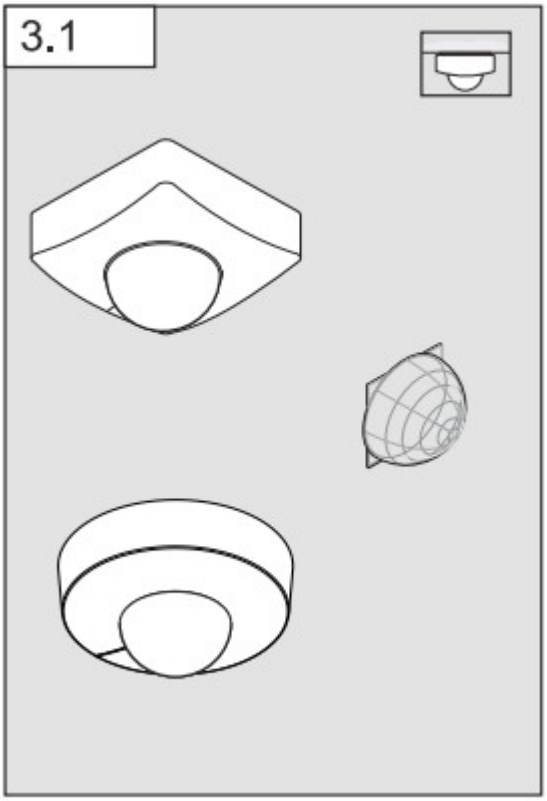
3.1

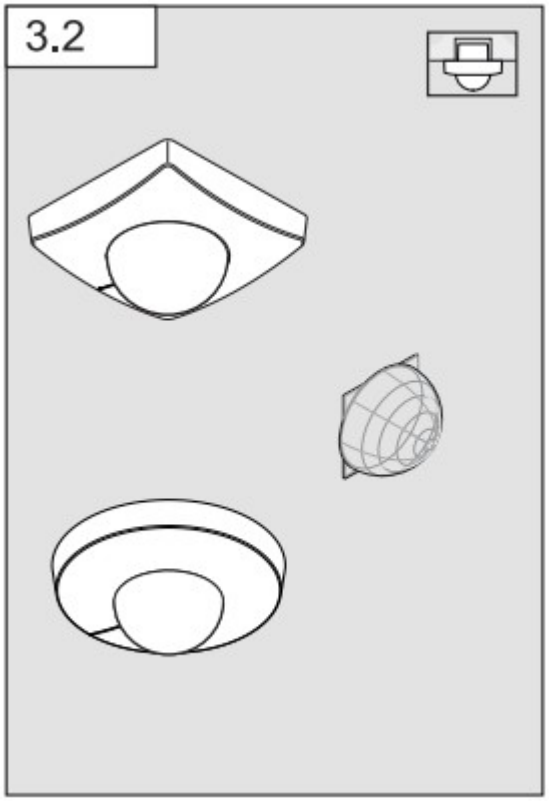
3.2

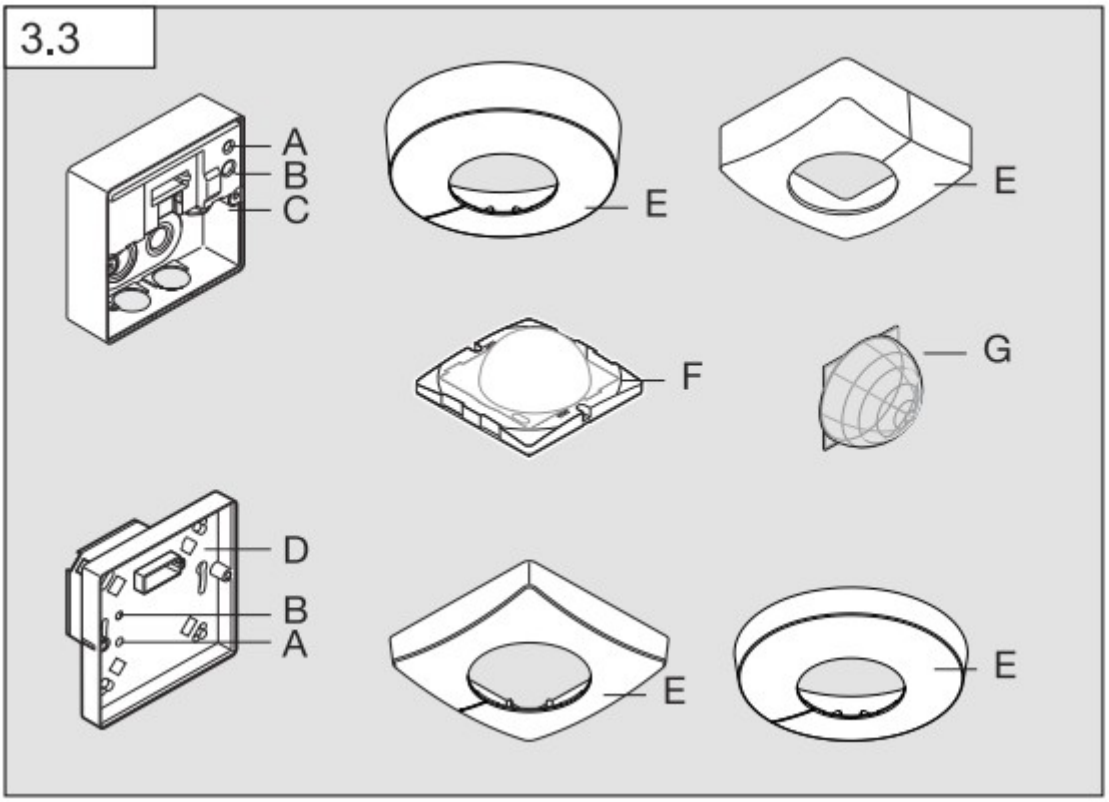
3.3
A
B
C
E
E
F
G
D
B
A
E
E

3.4 IS 345 / IS 3360 / IS 3360 MX KNX

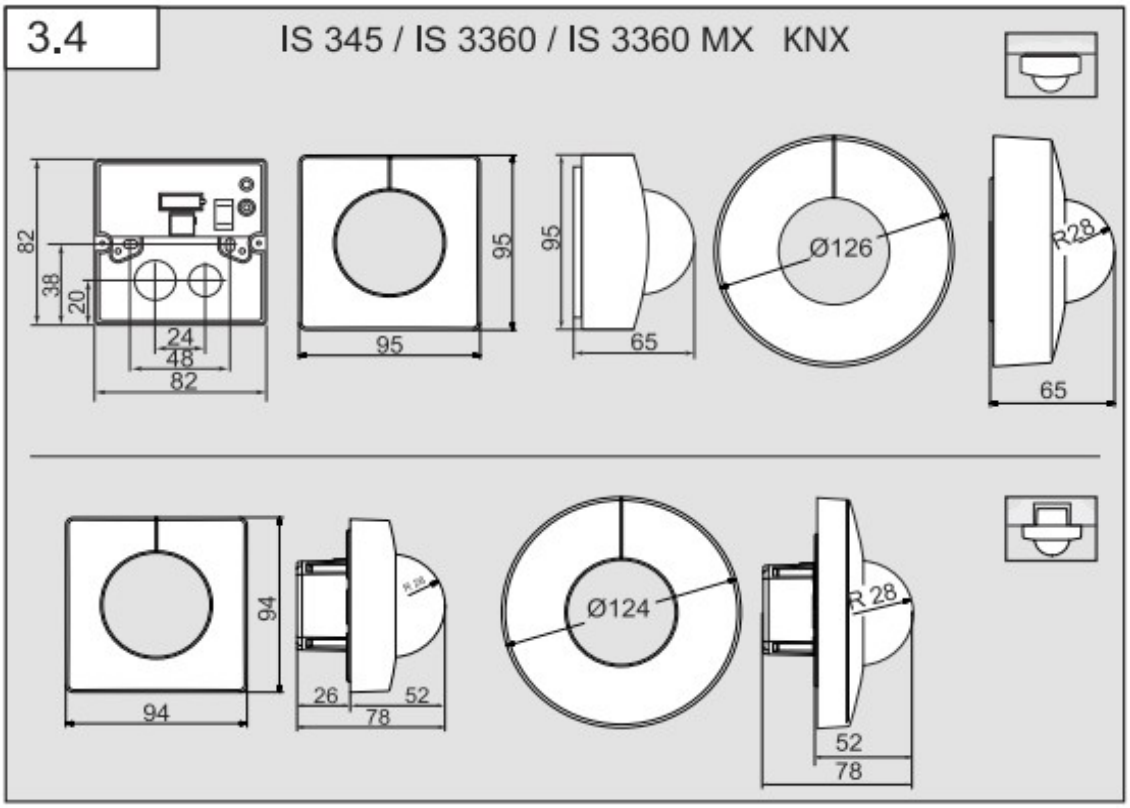

3.5 IS 345 MX KNX

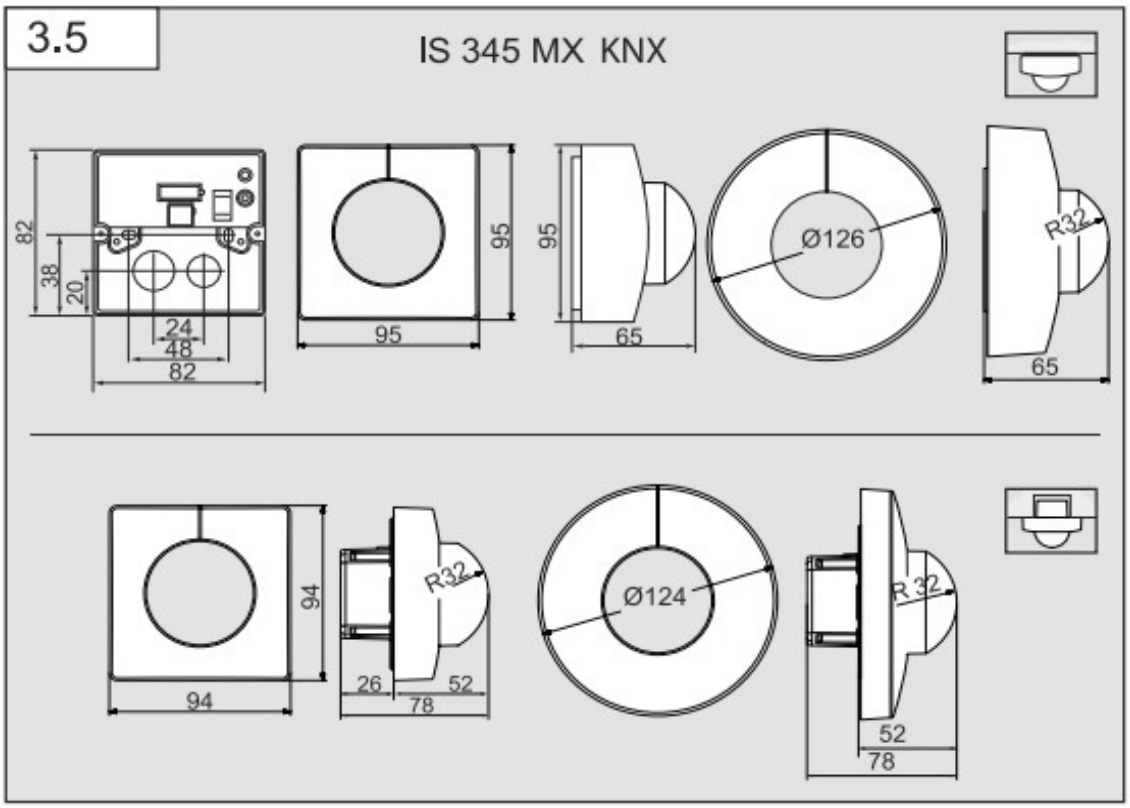

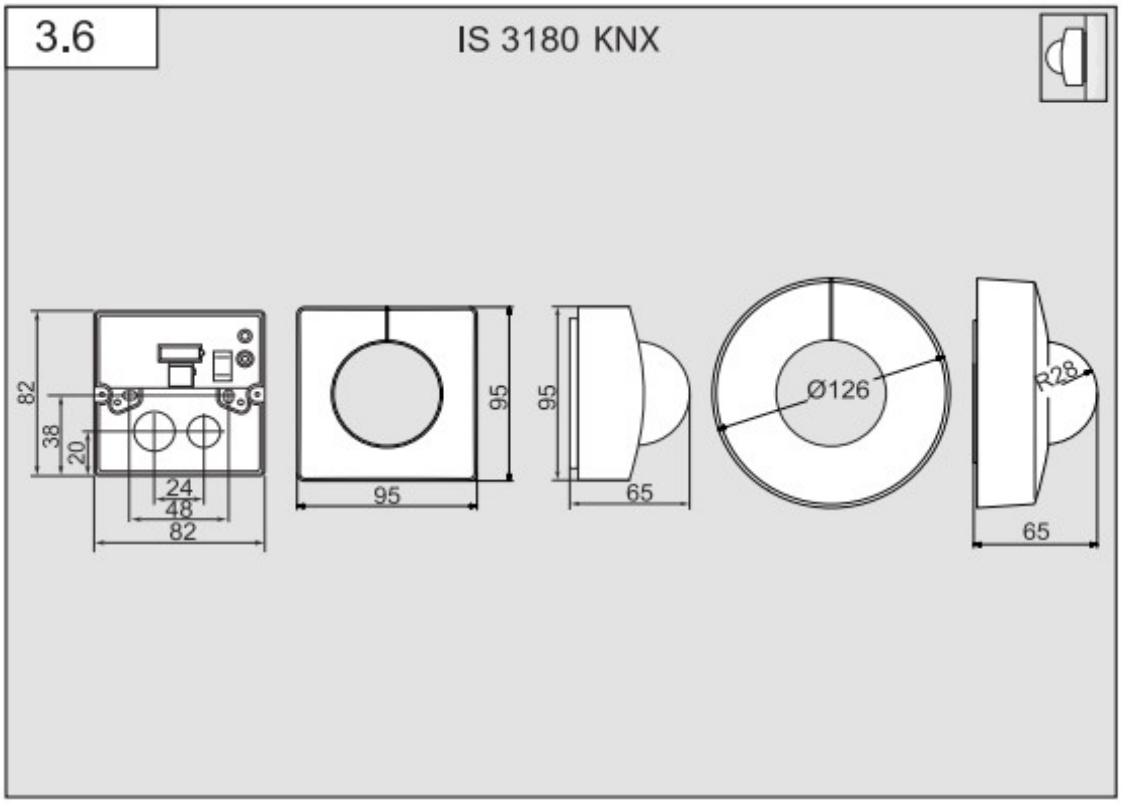
3.6
IS 3180 KNX
82
38
20
24
48
82
95
95
95
65
Ø126
R28
65

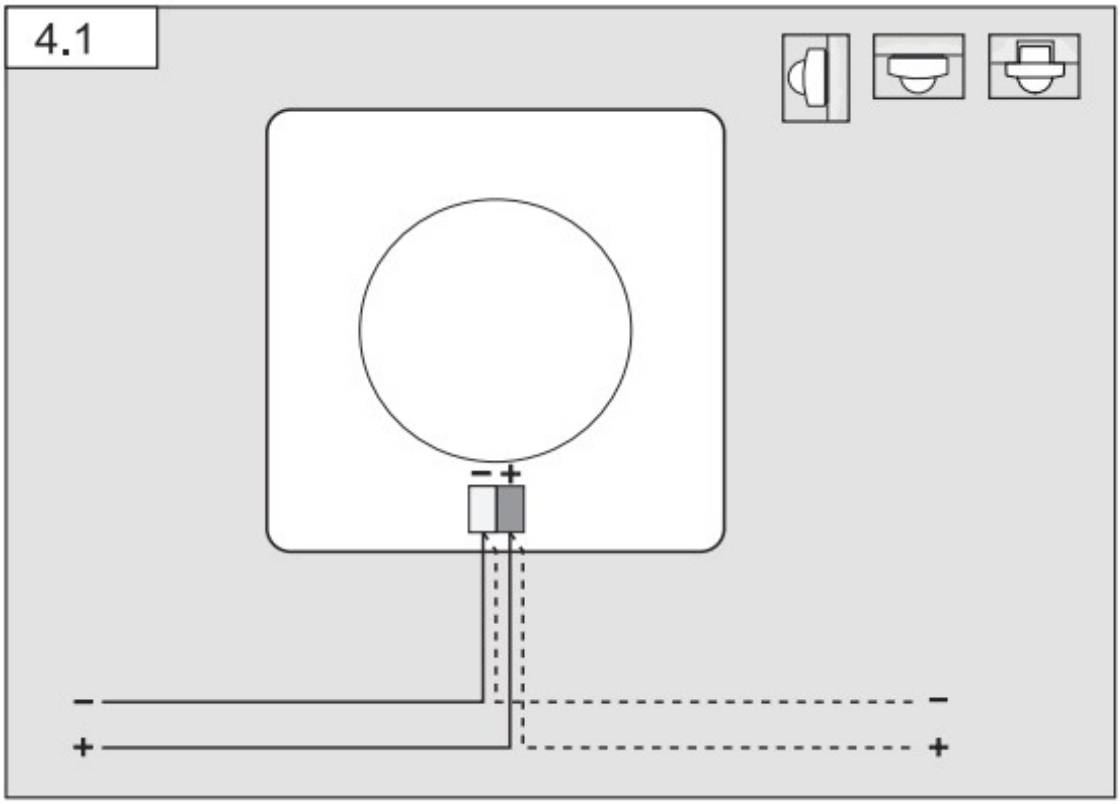
4.1
– +
–
+
–
+

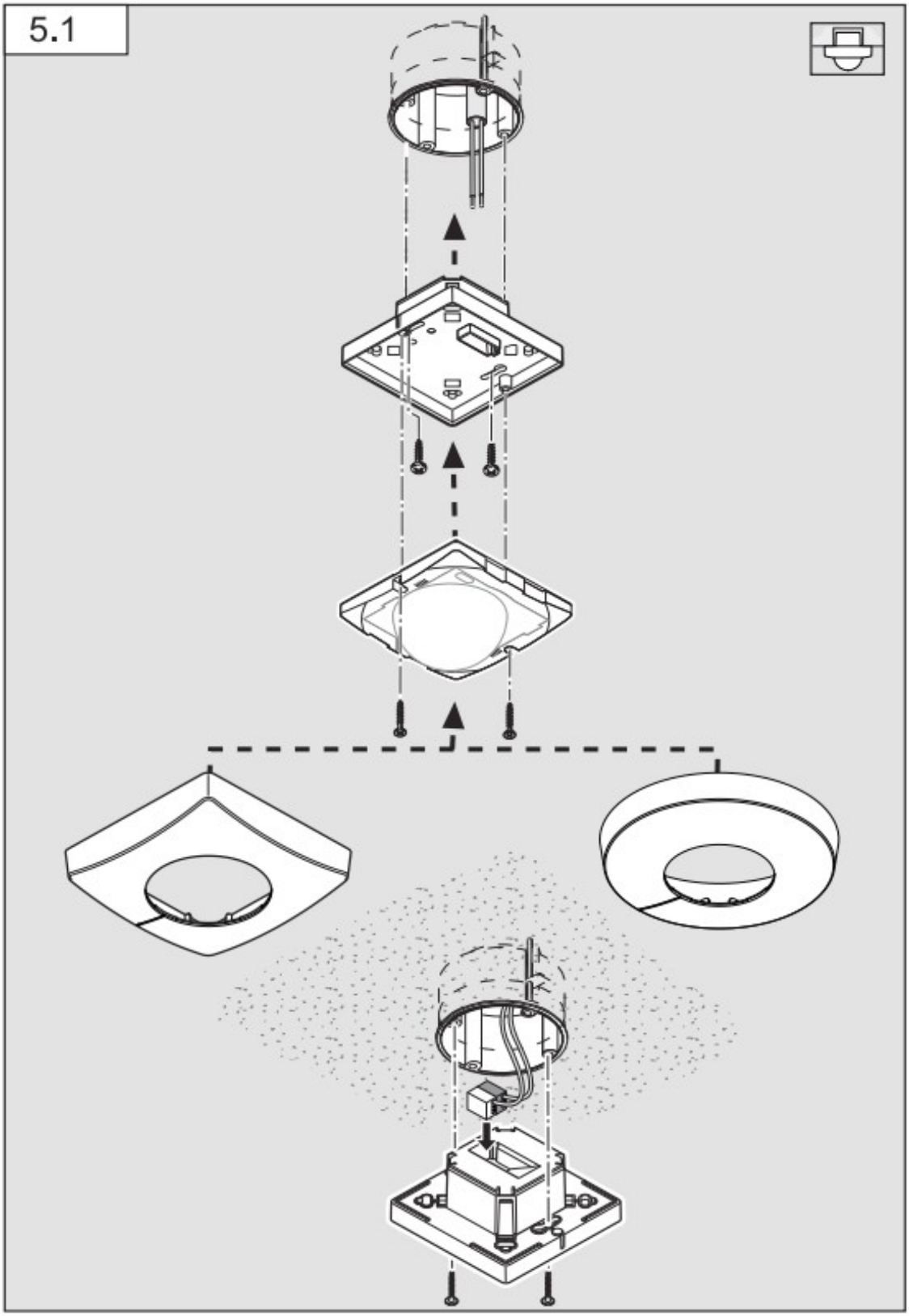
5.1

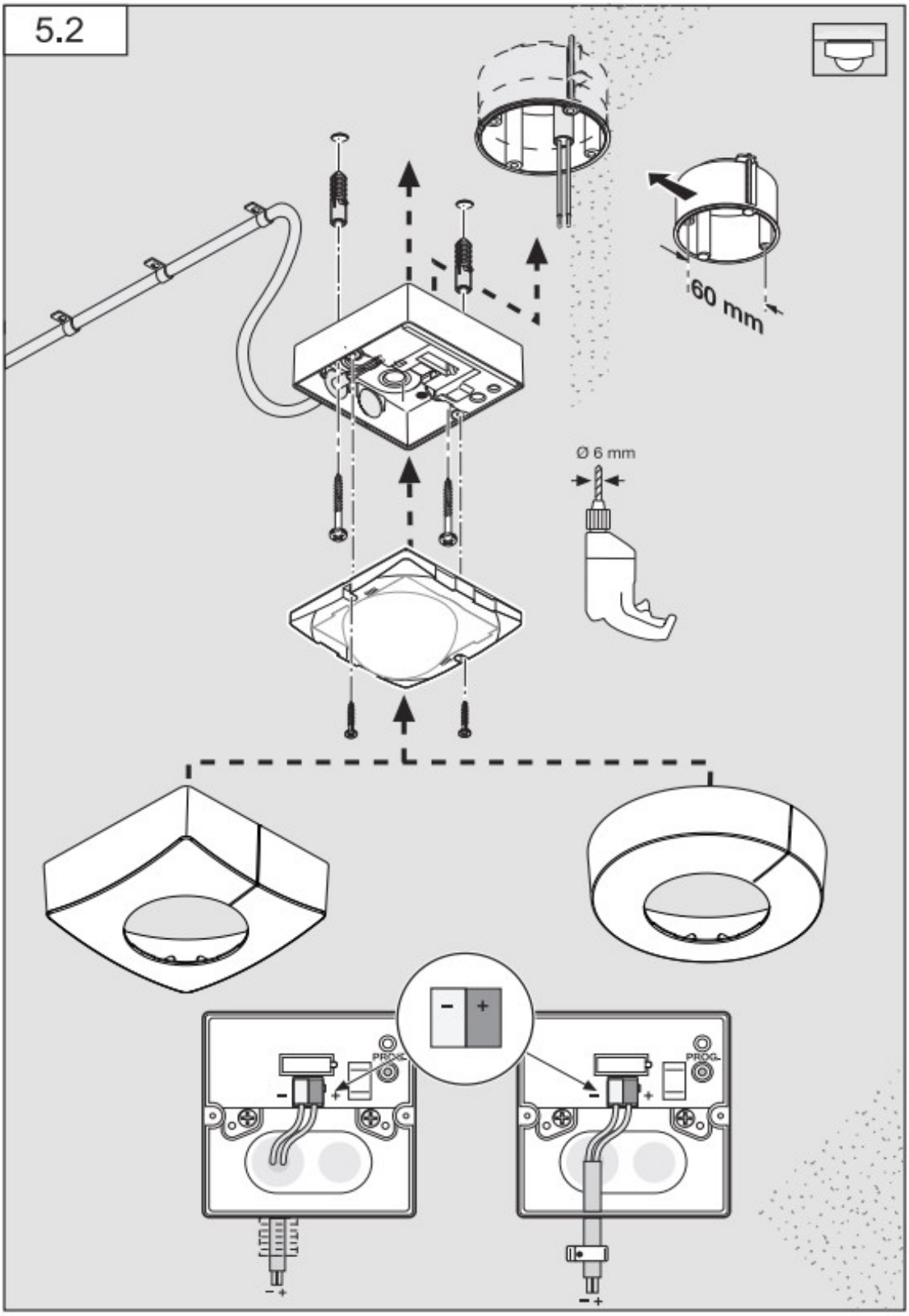
5.2
60 mm
Ø 6 mm
PROG
PROG

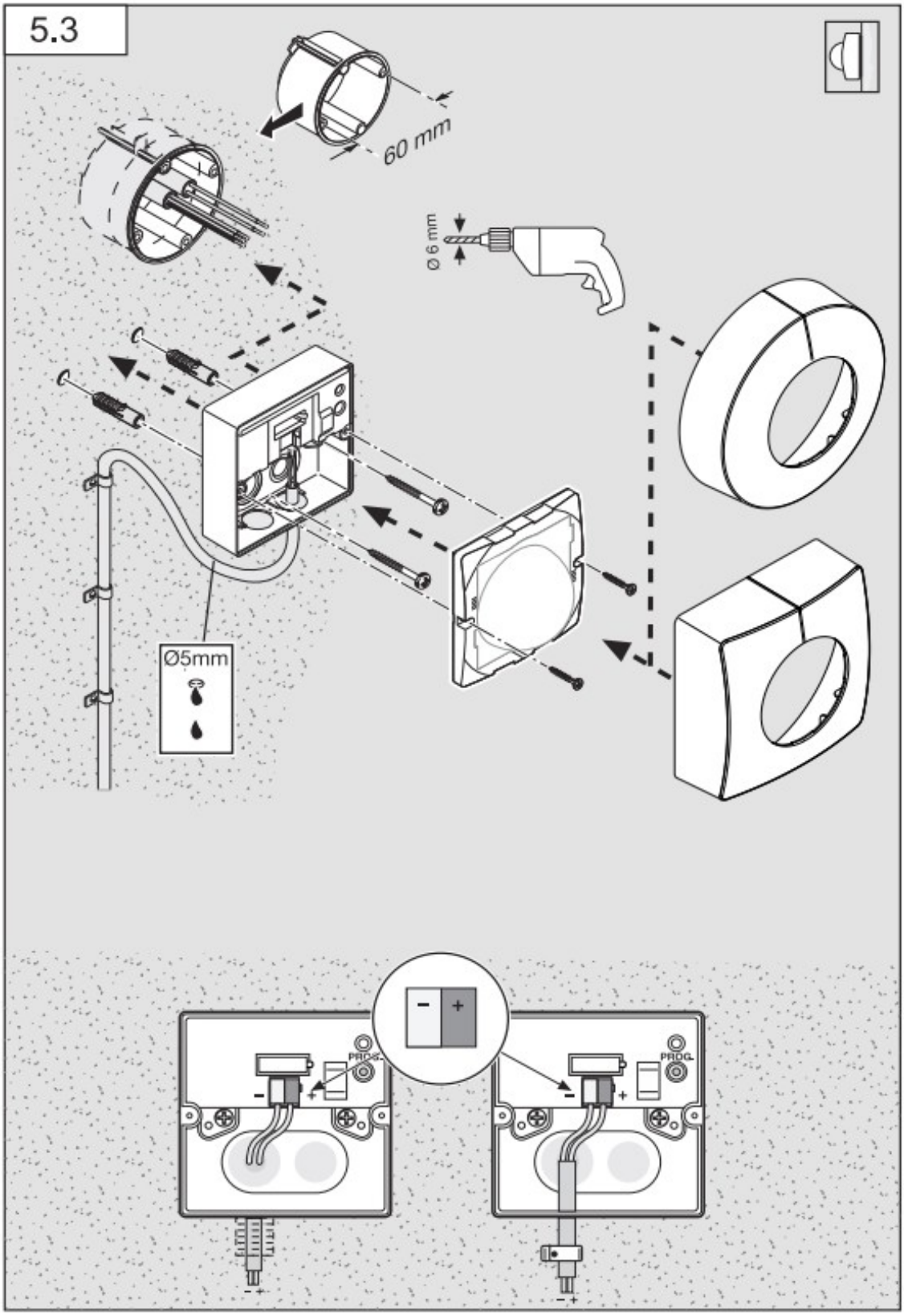
5.3
60 mm
Ø 6 mm
Ø5mm
PROG.
PROG.

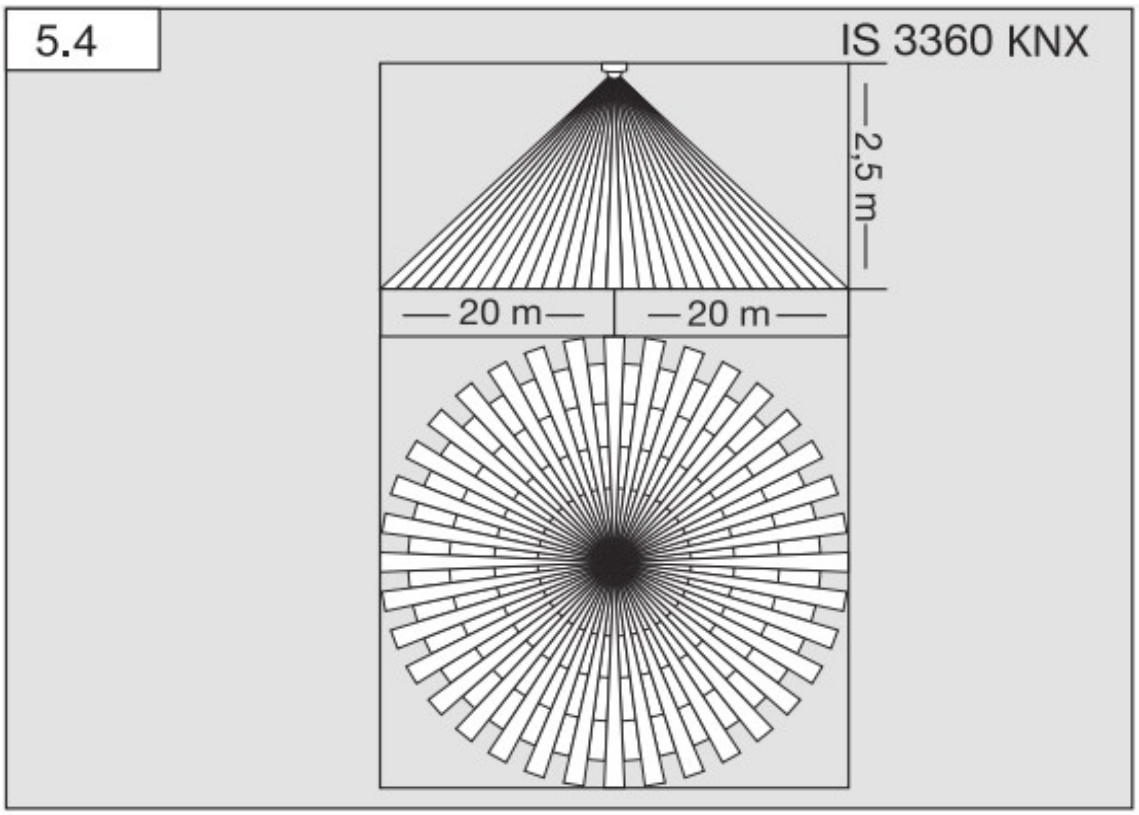
5.4
IS 3360 KNX
2,5 m
20 m
20 m

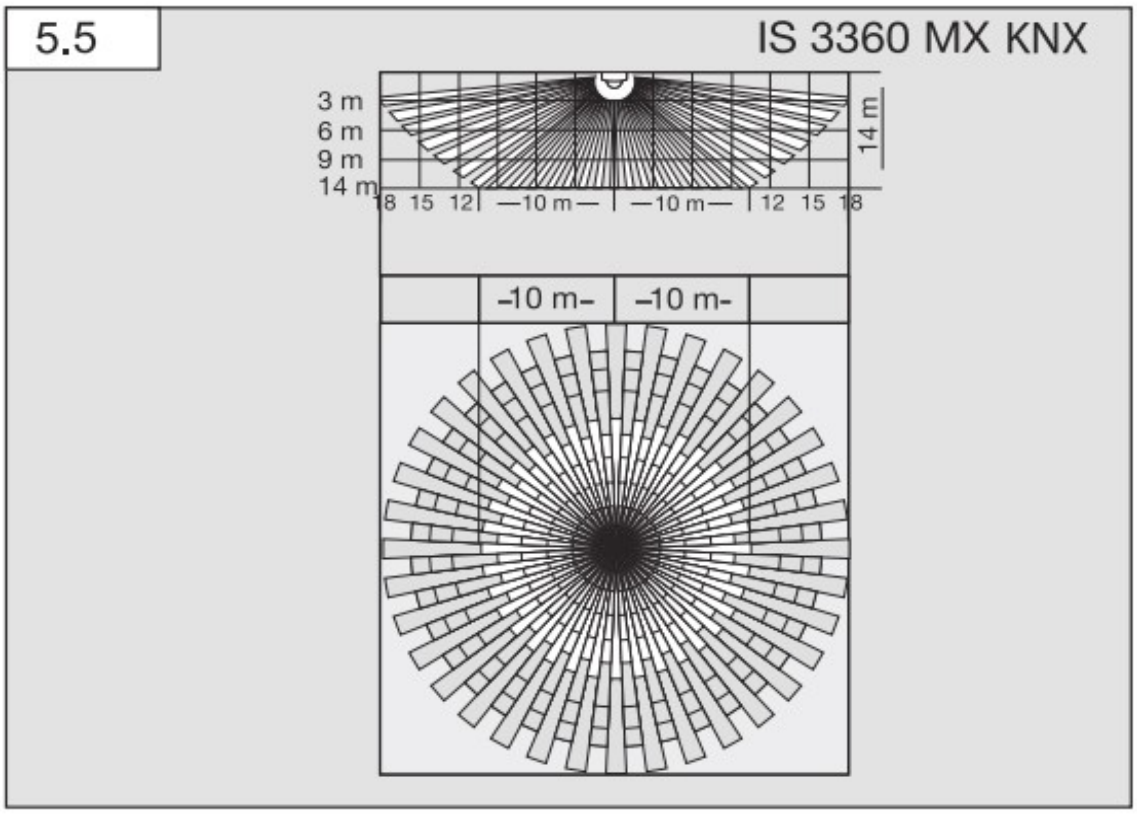
5.5
IS 3360 MX KNX
3 m
6 m
9 m
14 m
14 m
18 15 12
10 m
10 m
12 15 18
10 m
10 m

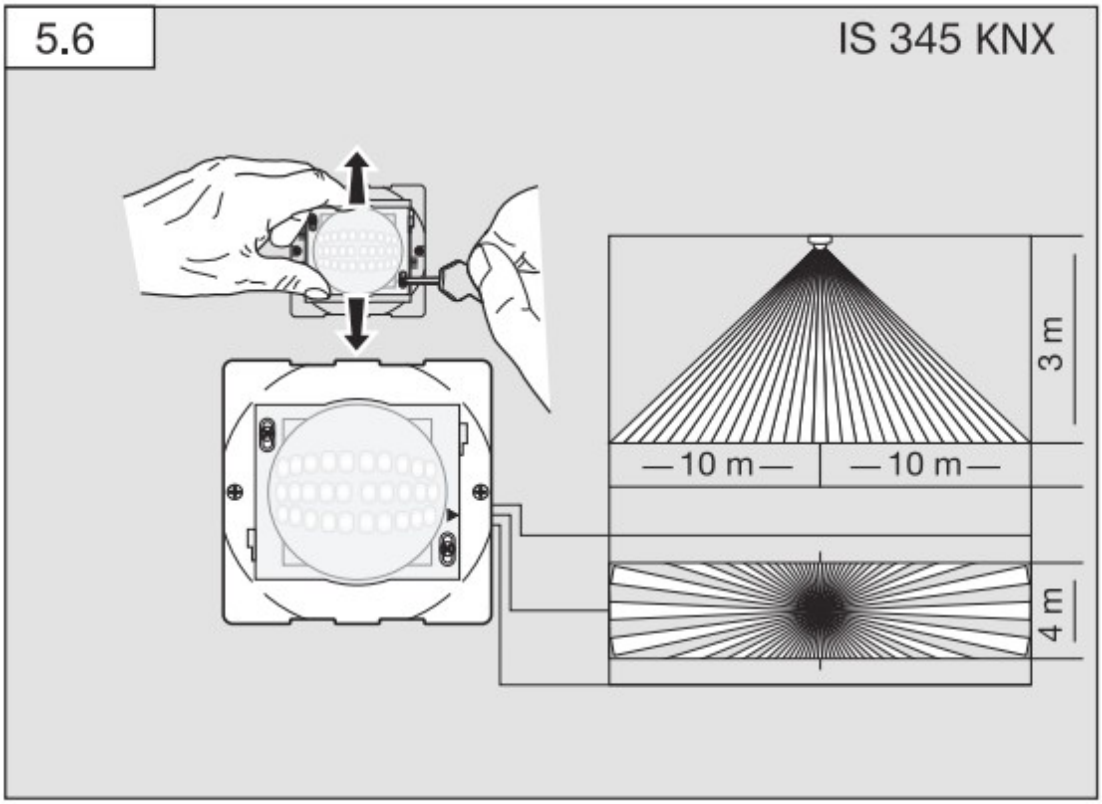
5.6
IS 345 KNX
3 m
10 m
10 m
4 m

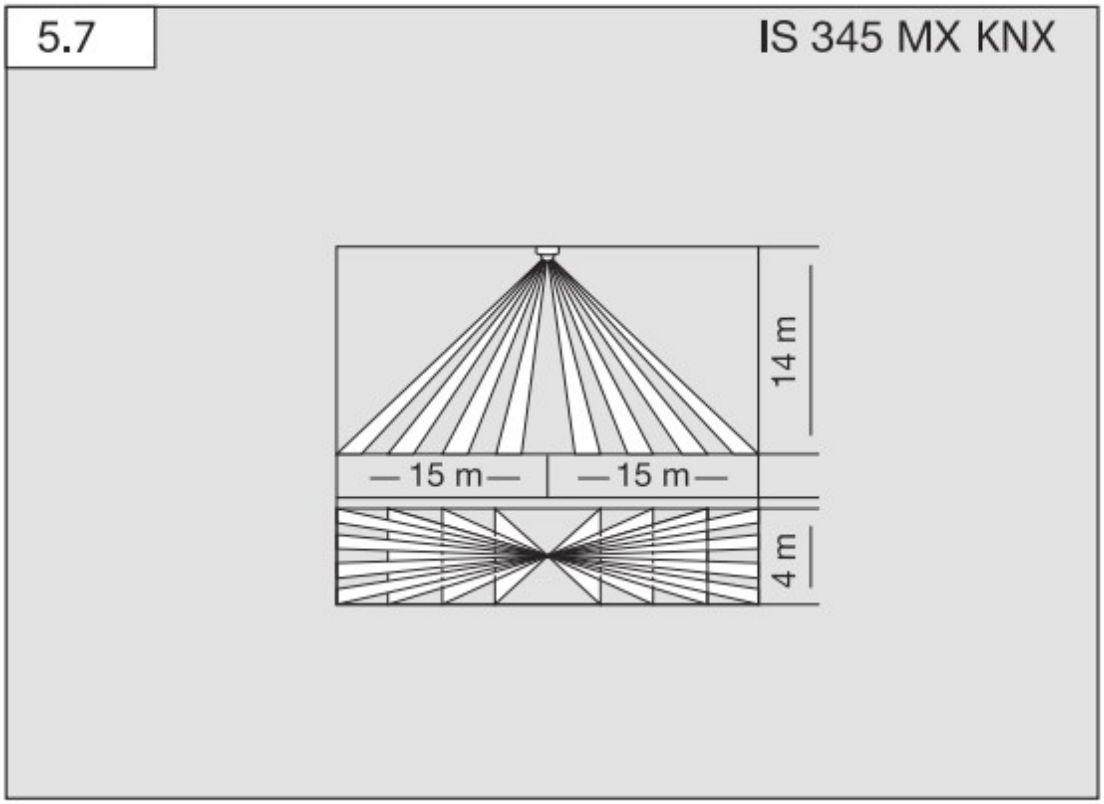
5.7
IS 345 MX KNX
14 m
15 m
15 m
4 m

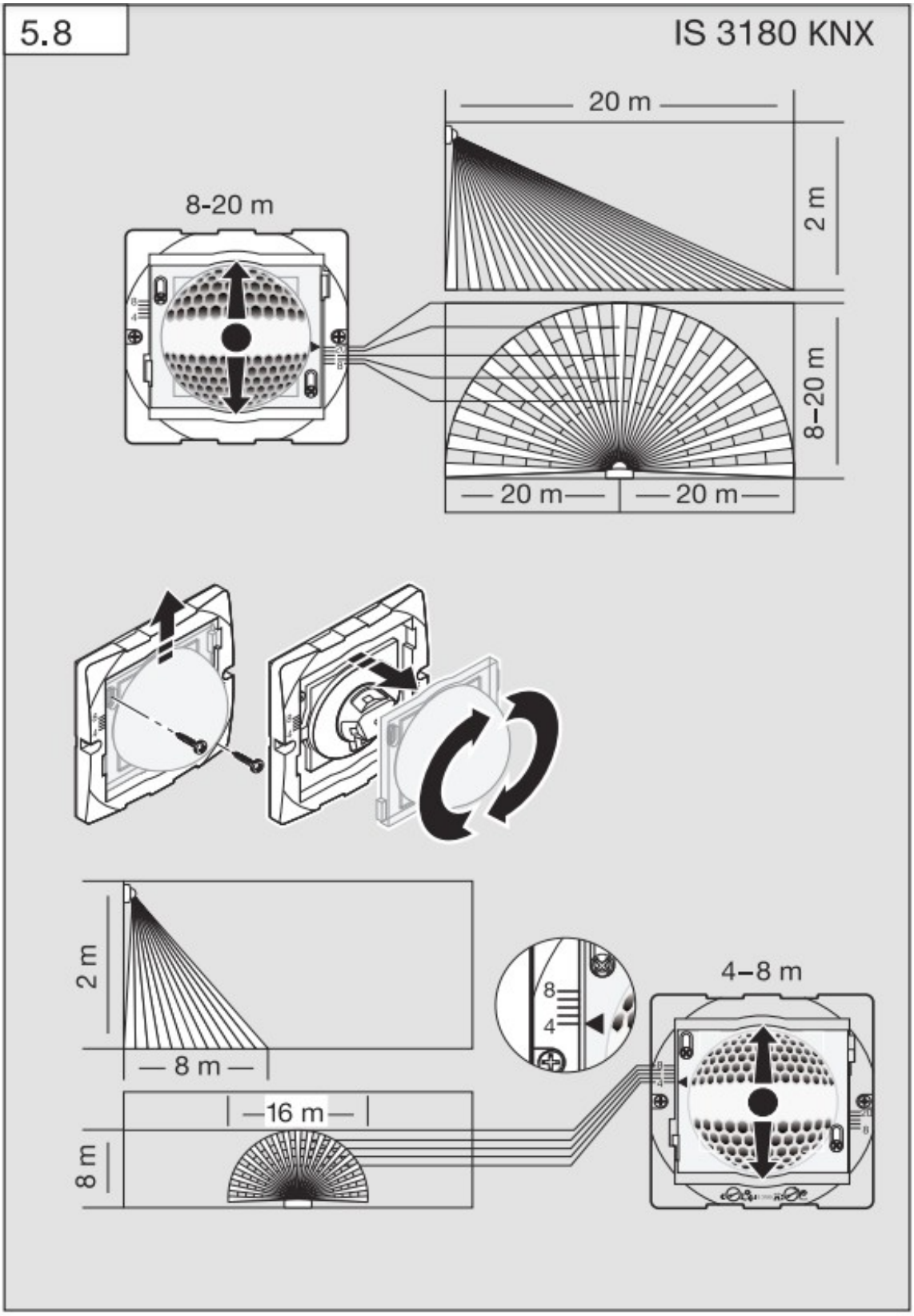
5.8
IS 3180 KNX
20 m
2 m
8-20 m
8–20 m
20 m
20 m
2 m
8 m
16 m
8 m
8
4
4–8 m

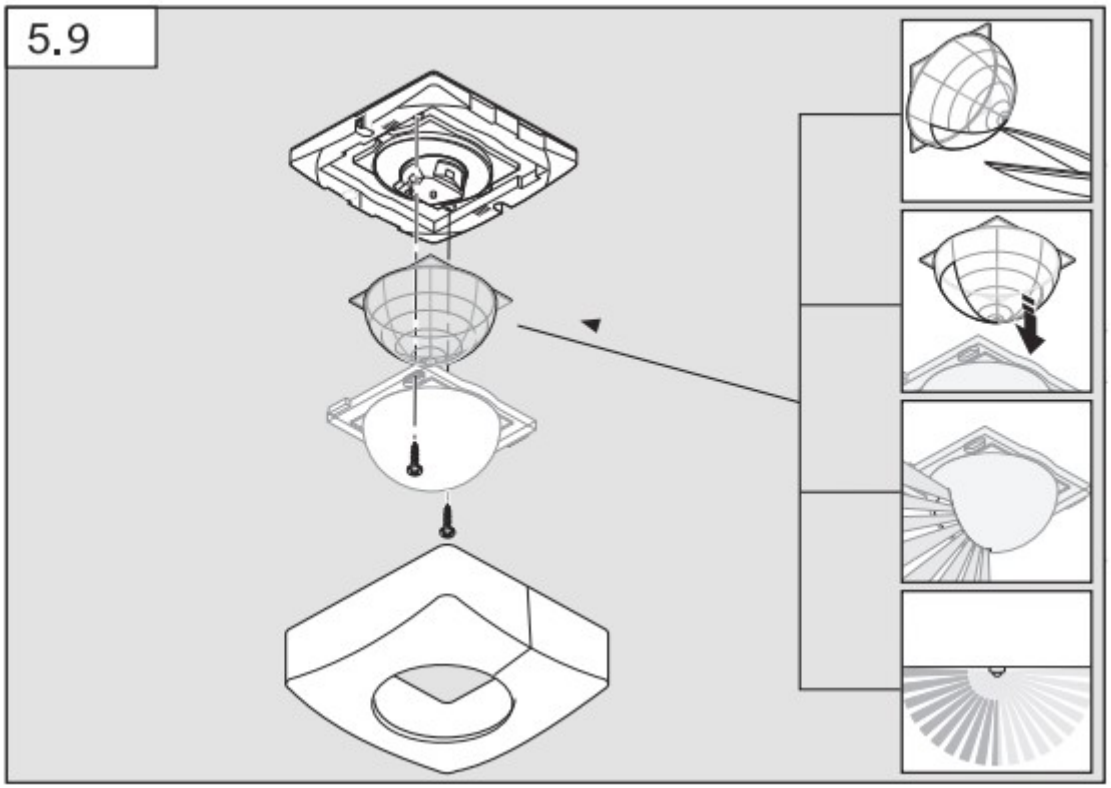
5.9